Montageanleitung

88250801D

Riletto

Bett mit Kopfhaupt

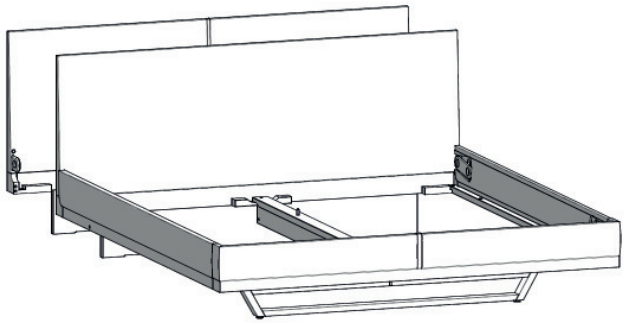

Bett mit Kopfhaupt und Konsole

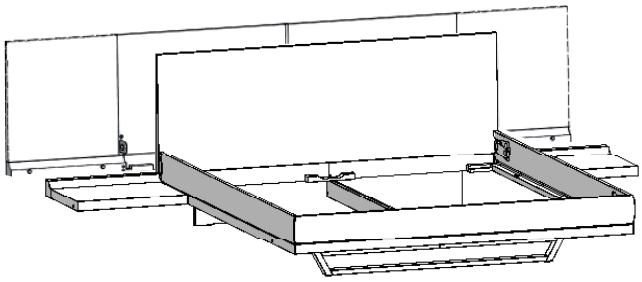

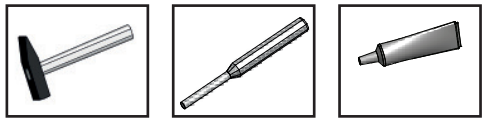

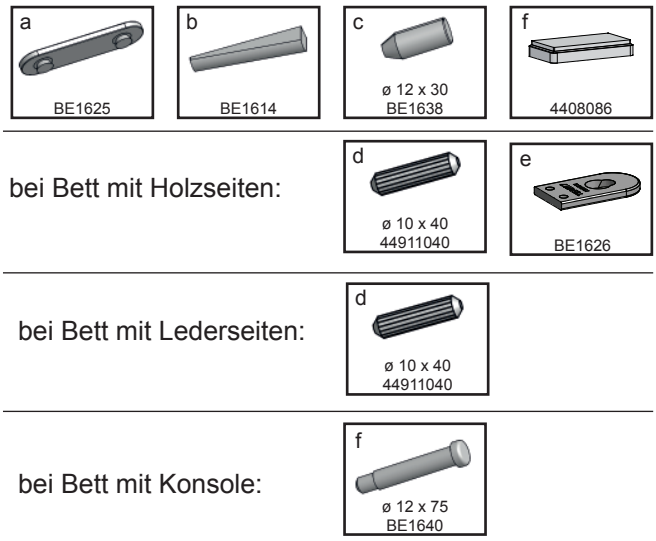

Hinweis

- Pflegeanleitungen (Naturholz-, Leder,- Glas-, Stricktex-, Filz-, und Arbeitsplattenpflege) entnehmen Sie bitte der Team 7 Homepage
- Wichtige produkt und warentypische Eigenschaften der Team 7 Naturholzmöbel finden Sie auch in unserem Service- und Gütepass unter

  http://www.team7.at/de/ueber-uns/service/service-und-guetepass

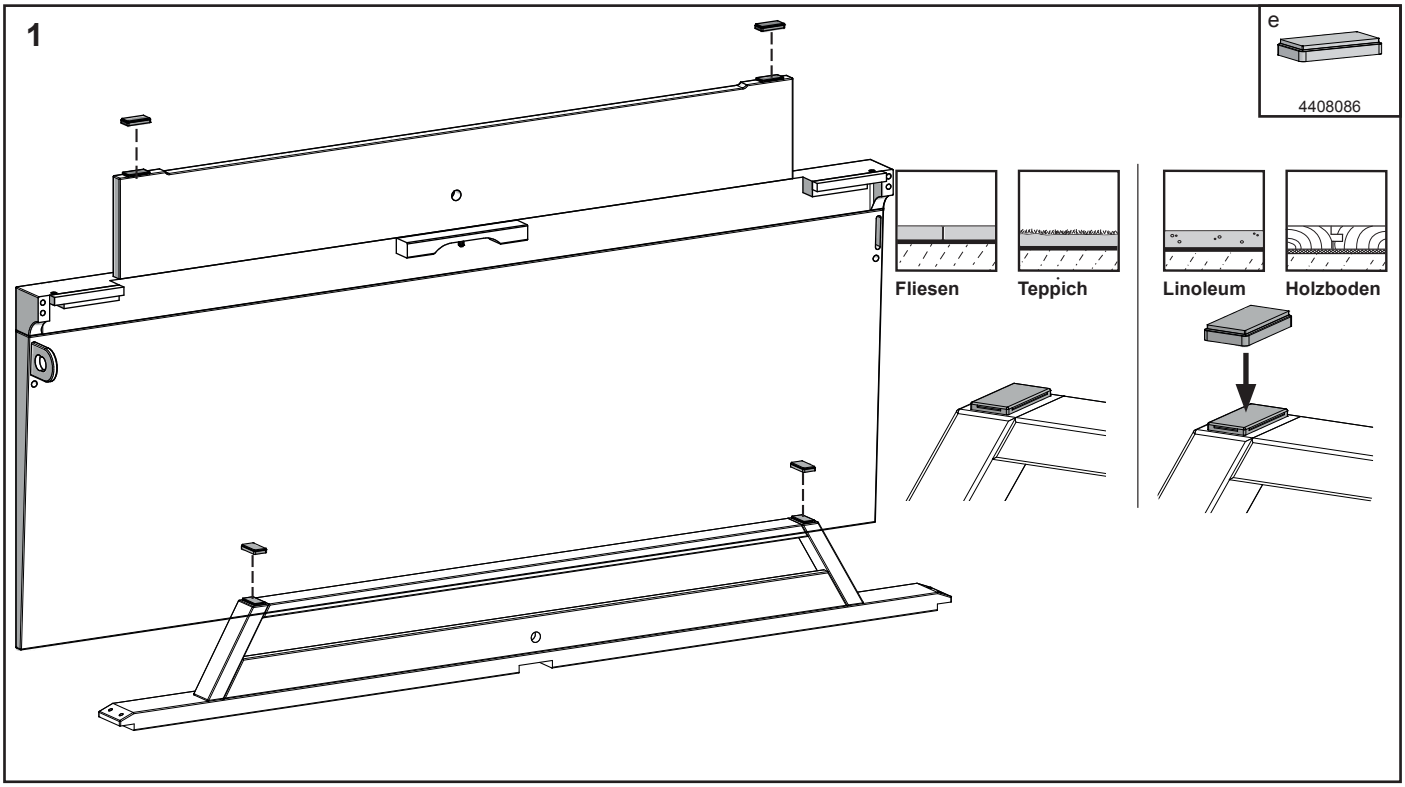

2

b

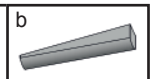

BE1614

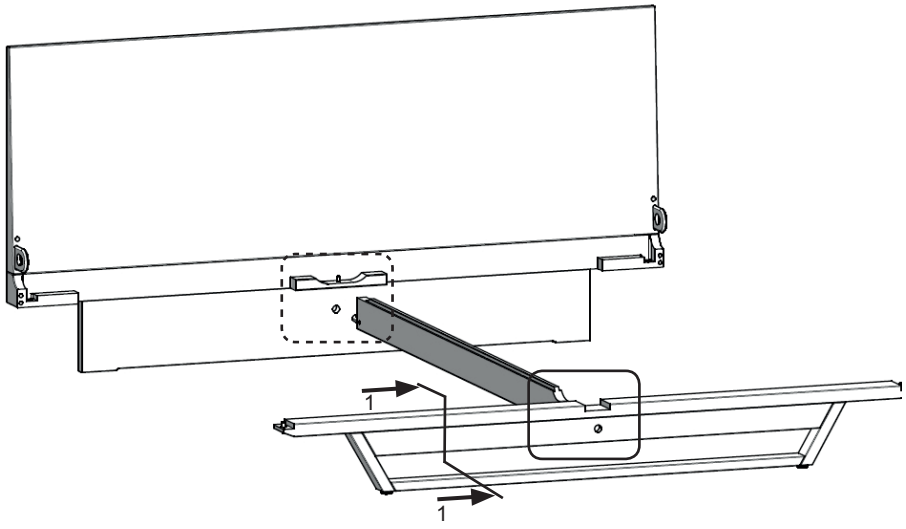

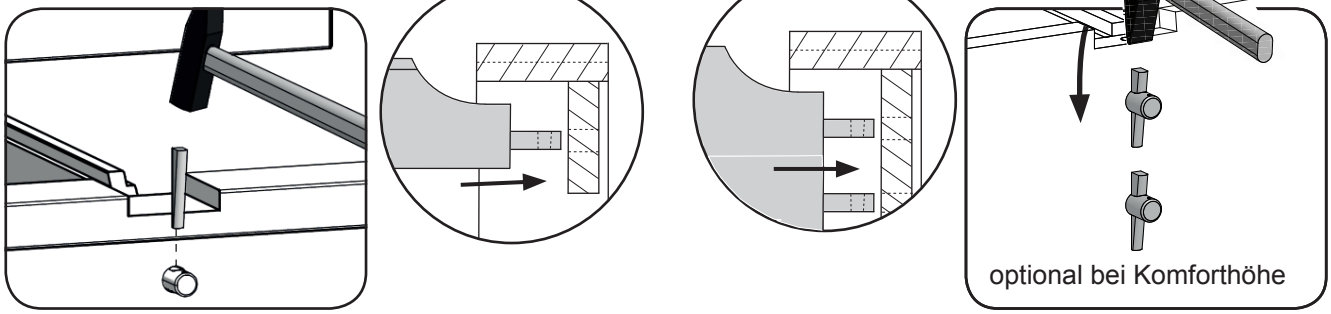

3

a

BE1625

c

ø 12 x 30
BE1638

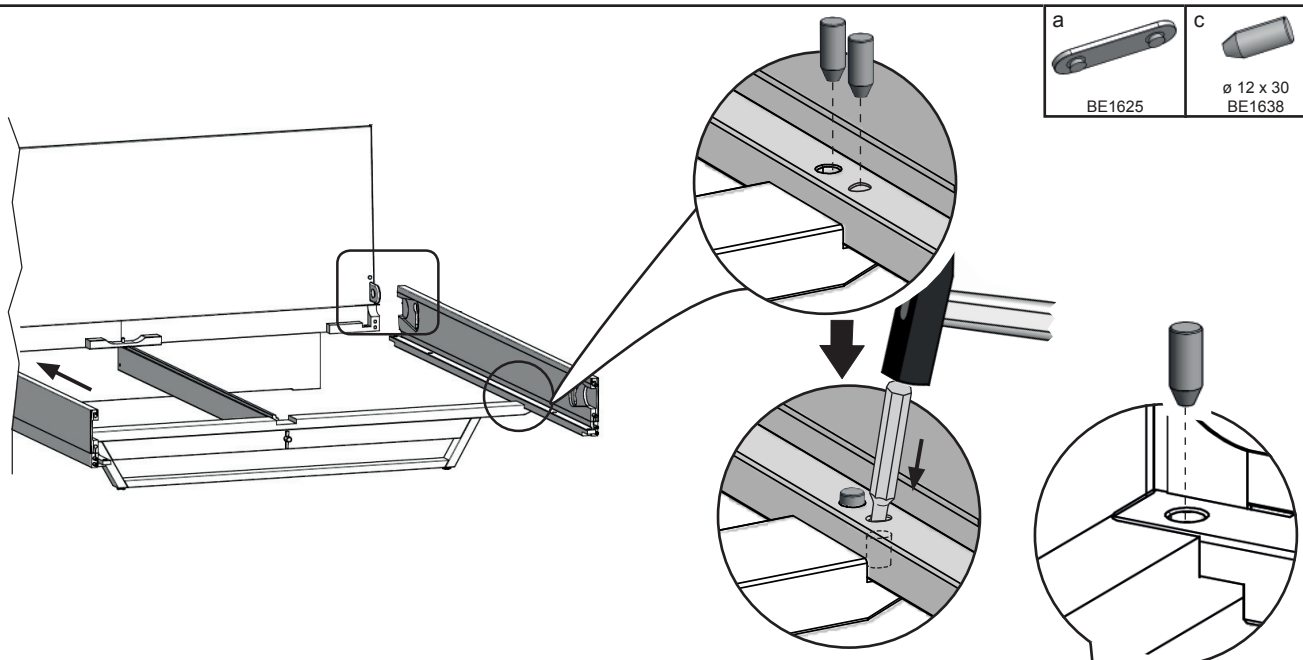

1.

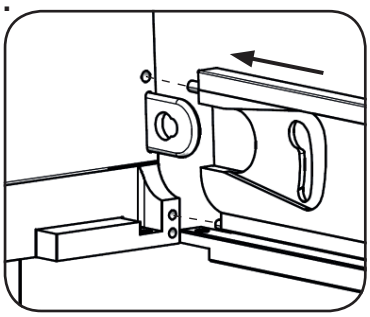

2.

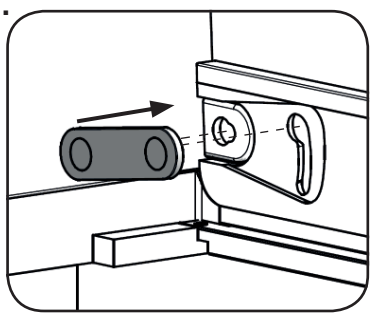

3.

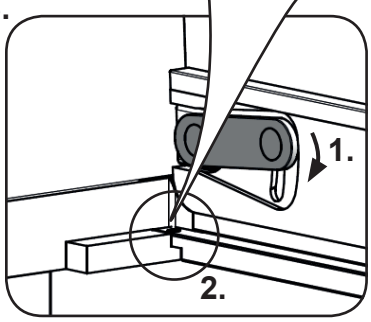

4

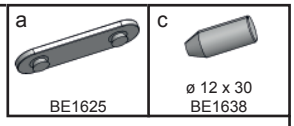

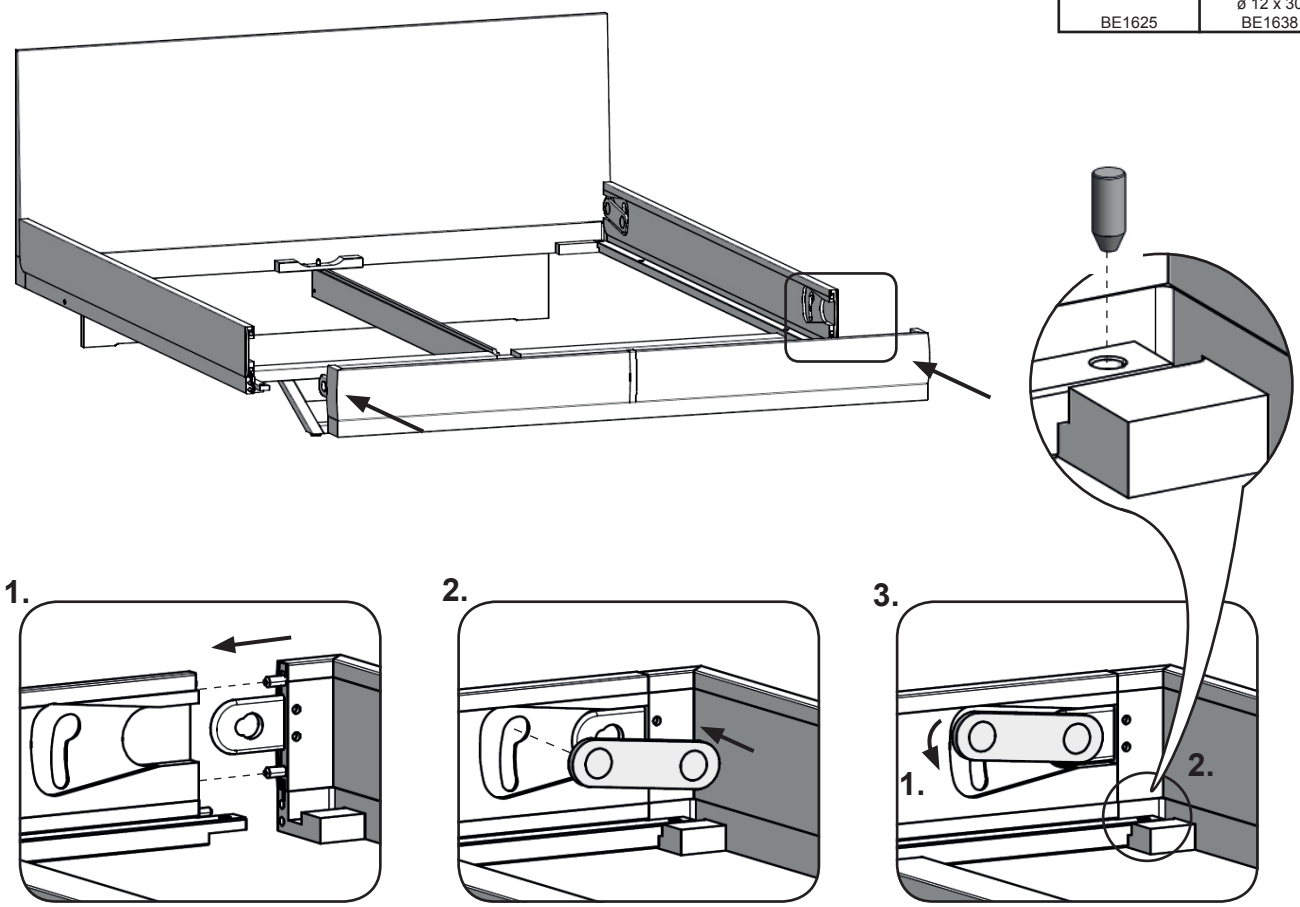

5 Schritt 5-6: Montage Fußseiten bei Bettseiten aus Holz

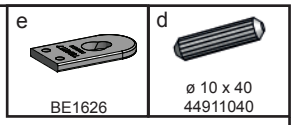

Hinweis

- Lasche mit Beschriftung nach innen montieren (siehe Darstellung Detail 2; Kreis).
- gesamte Fläche an Bettseite (Detail 1; Kreis) leimen, auch Bohrungen in Lasche (Detail 2).
- Lasche ca. 20 Minuten vor dem Zusammenbau leimen.

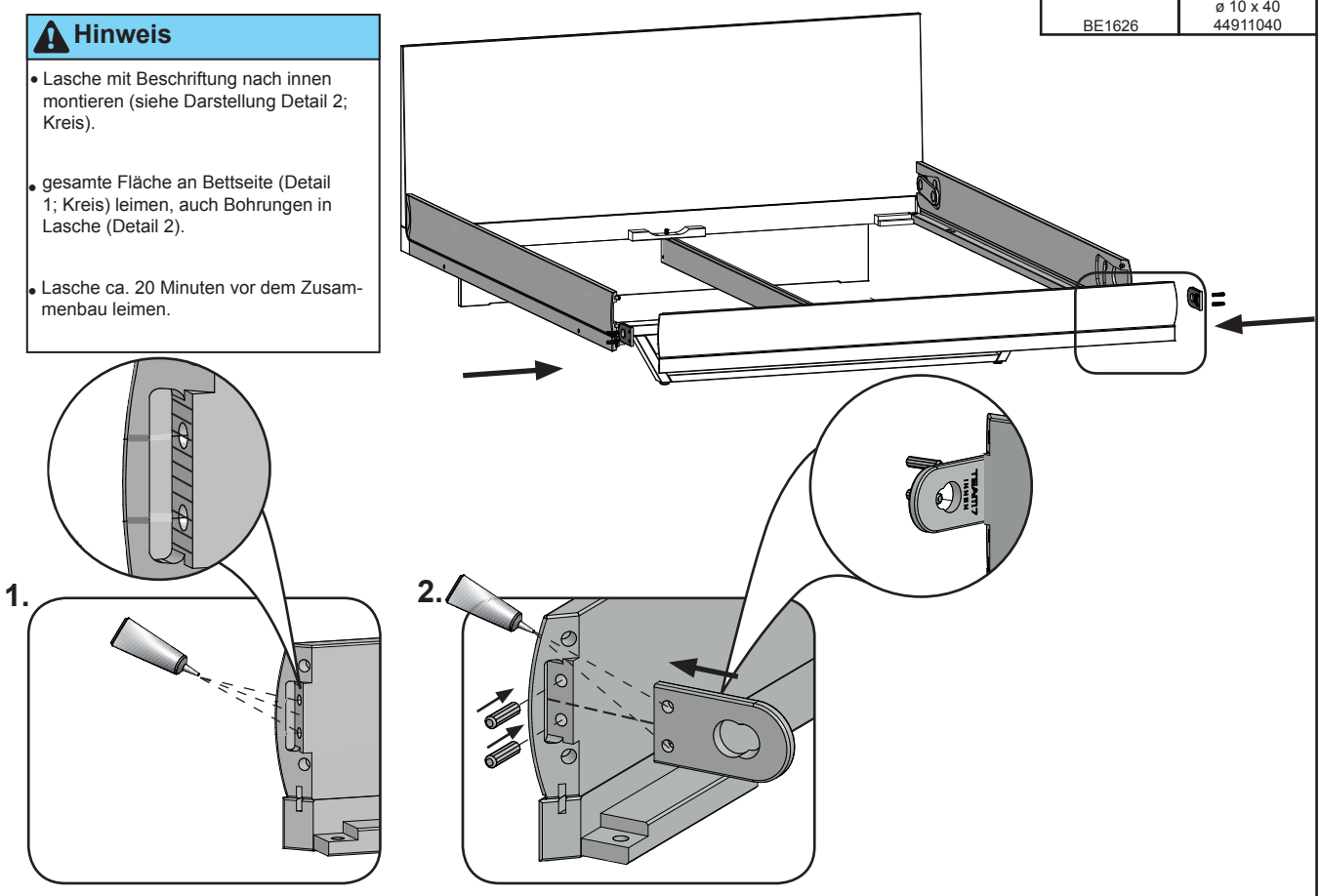

6

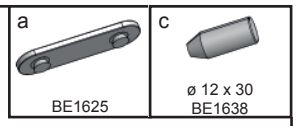

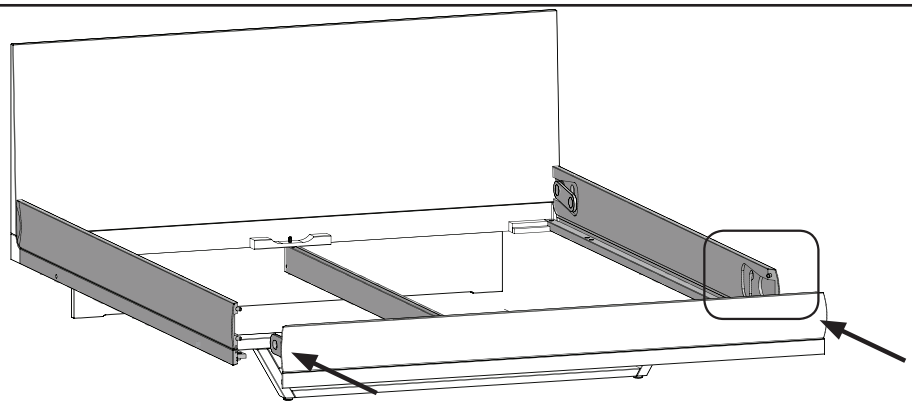

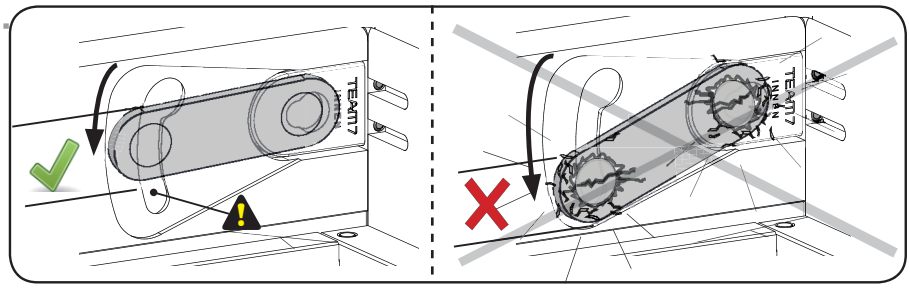

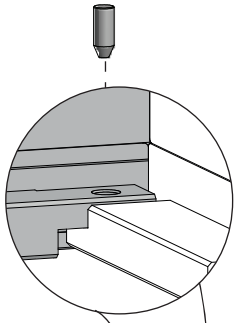

1.

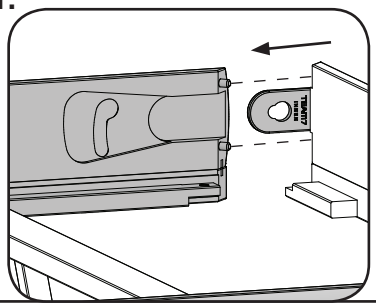

2.

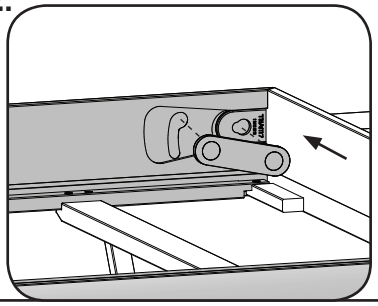

3.

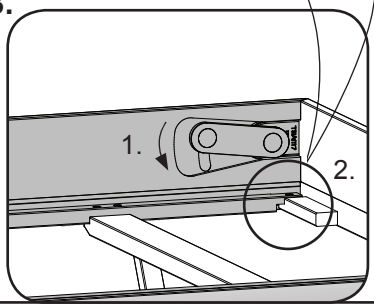

7

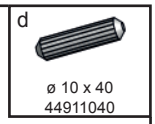

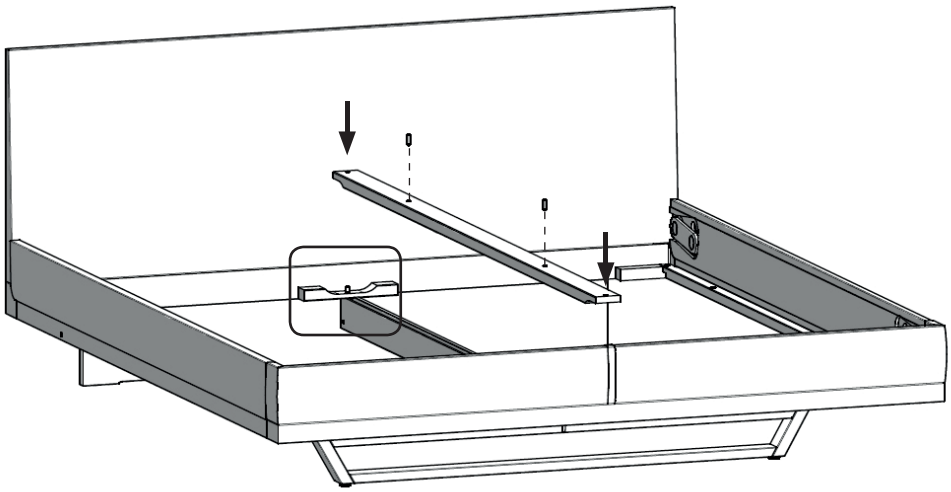

1.

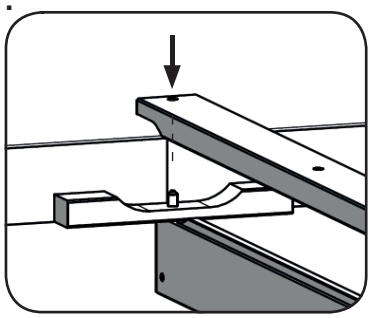

2.

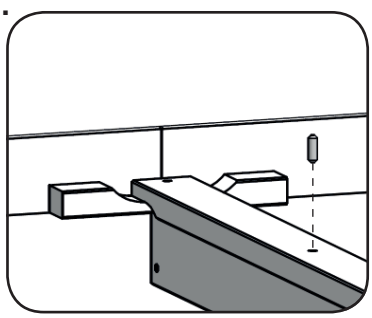

8 Optional:Konsole montieren

f

ø 12 x 75
BE1640

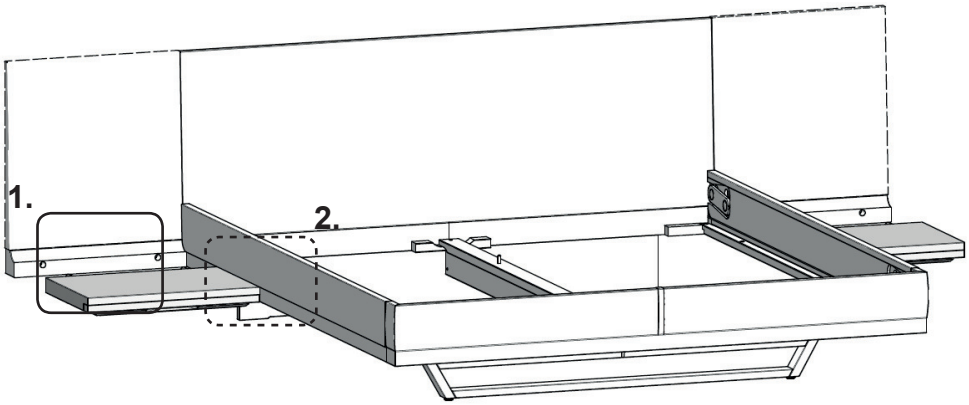

1.

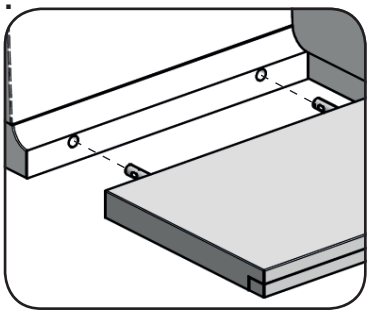

2.

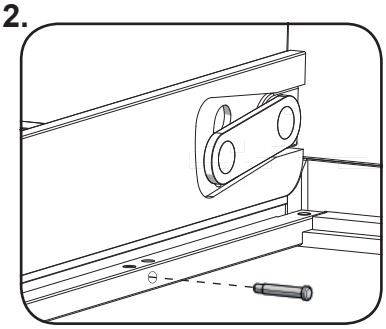

9 Optional:Konsole montieren

b

BE1614

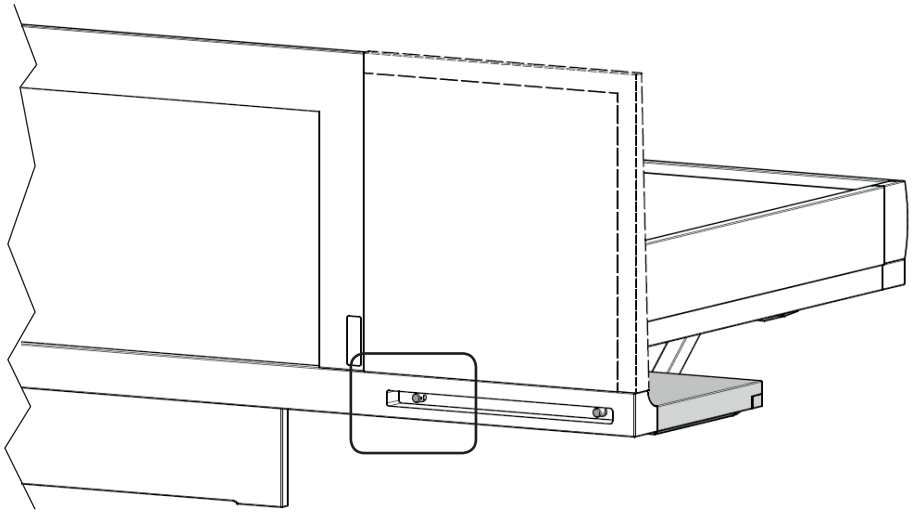

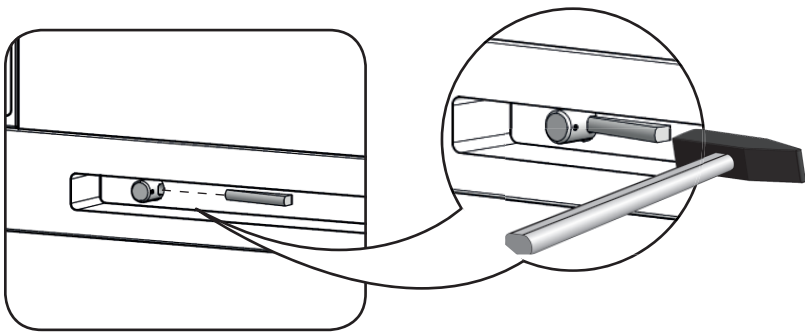

10 Maximale Belastbarkeit

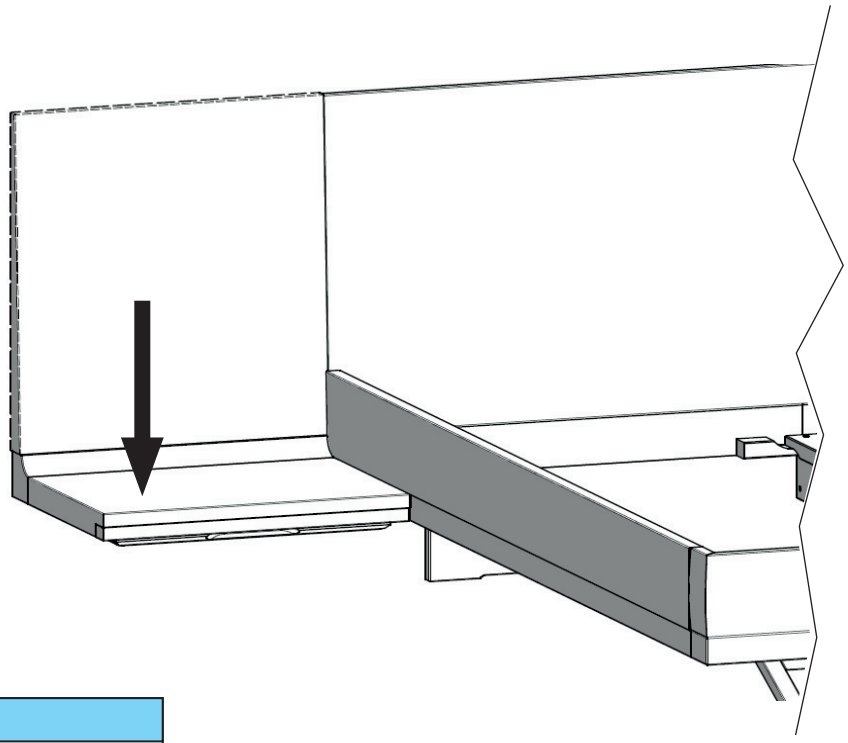

Hinweis

- Maximale Belastung: 50kg