Montageanleitung

Assembly instructions

Instructions de montage

MELODY

MDF it

Instrucciones de montaje

Istruzioni di montaggio

10.2015

MELODY

Design Neuland Industriedesign

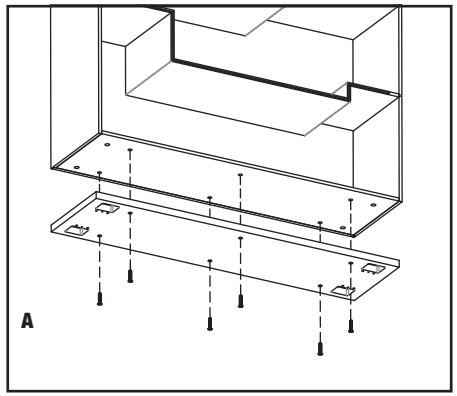

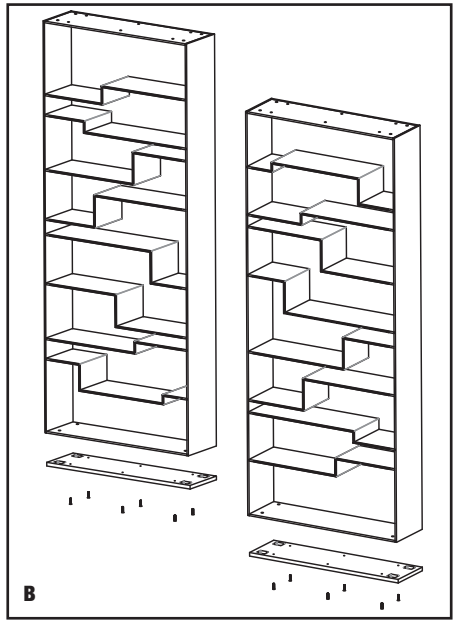

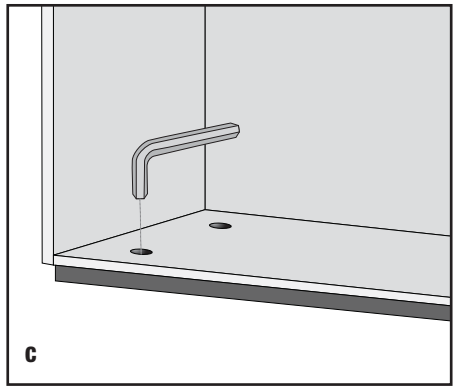

ITALIANO

Fissare la base con le 6 viti in dotazione (**A**).
La libreria può essere capovolta, creando la configurazione preferita, quindi la base può essere montata indifferentemente da tutti e due i lati (**B**).

Una volta fissata la base alla libreria, regolare l'altezza dei piedini, fino ad un massimo di 15mm, tramite l'apposita brugola compresa nel kit di ferramenta (**C**). L'operazione consente di mettere in bolla la libreria.

ENGLISH

Screw the base with the 6 screws provided (**A**).
The bookcase can be turned upside down as per desired configuration, so that the base can be fixed to either tops (**B**).

Once the base is screwed to the unit, adjust the height of the feet to max. 15mm with the help of the Allen wrench you find in the hardware kit (**C**).
This to align the bookcase.

DEUTSCH

Die Basis mit den 6 Schrauben festmachen (**A**).
Das Regalsystem lässt sich umkehren, um die gewünschte Konfiguration zu realisieren. Deshalb kann die Basis unterschiedslos auf beide Seiten montiert werden (**B**).

Nachher die Höhe der Füße verstellen bis max. 15 mm durch die Inbusschlüssel, die sich im Beschlagsbeutel befindet (**C**), zur Ausrichtung des Regalsystems.

FRANÇAIS

Fixer la base avec les 6 vis fournies. (**A**)
La bibliothèque peut être retournée en créant la composition souhaitée . Donc, la base peut être montée sur les deux côtés (**B**).

Une fois que la base est fixée, régler l'hauteur des pieds jusqu'à un maximum de 15 mm, au moyen de la clé Allen comprise dans le kit de visserie (**C**). Cette opération permet de mettre au niveau la bibliothèque.

ESPAÑOL

Sujete la base con los 6 tornillos en dotación (**A**). La librería se puede invertir de arriba abajo para realizar la configuración deseada, por lo tanto la base se puede montar indiferentemente en ambas caras (**B**).

Puesto que la base está sujetada, ajuste la altura de las patas hasta máximo los 15 mm a través de la llave de cabeza hexagonal incluída en el kit de herraje (**C**).
Esta operación permite nivelar la librería.

ITALIANO

Per ragioni di sicurezza è opportuno fissare al muro la libreria. Utilizzare la staffa compresa nel kit di ferramenta e fissarla sul top della libreria tramite le due viti in dotazione in corrispondenza dei fori centrali (**D**).
Completare l'operazione inserendo un adeguato tassello a muro. Quest'ultimo non è in dotazione

ENGLISH

For safety reasons, it is recommended to fix the unit to the wall. To do this, use the L shaped bracket you find in the hardware kit and screw it to the top of the bookcase into the corresponding drills with the two screws provided (**D**).
Complete the operation by inserting a proper wall dowel (not provided).

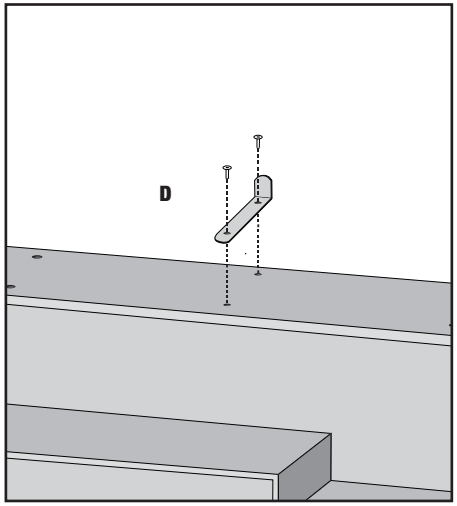

DEUTSCH

Aus Sicherheitsgründen ist es empfohlen, das Regal an die Wand anzubringen. Zu diesem Zweck der gelieferte L-Träger in die entsprechenden Bohrungen auf die Platte des Regals mittels der 2 Schrauben festmachen. (**D**).
Am Ende eine geeignete Wandmadenschraube reinstecken (nicht geliefert).

FRANÇAIS

Pour raisons de sécurité nous conseillons de fixer la bibliothèque au mur. Utiliser l'étrier, inclus dans le kit de quincaillerie, et le fixer avec les deux vis en dotation, sur le top de la bibliothèque en correspondance des trous centraux (**D**).
Compléter l'opération en insérant une cheville pour murs, pas en dotation.

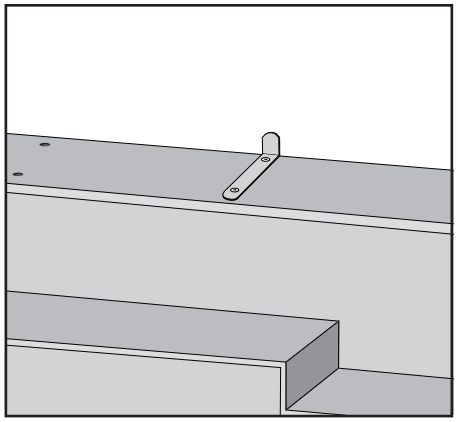

ESPAÑOL

Por razones de seguridad MDF Italia le aconseja que sujete siempre la librería contra la pared. Utilize el estribo en el kit de herraje y sujétalo en el sobre de la librería a través de los dos tornillos en correspondencia de los agujeros centrales (**D**).
Por último, introduzca una espiga apta para la pared (no en dotación).

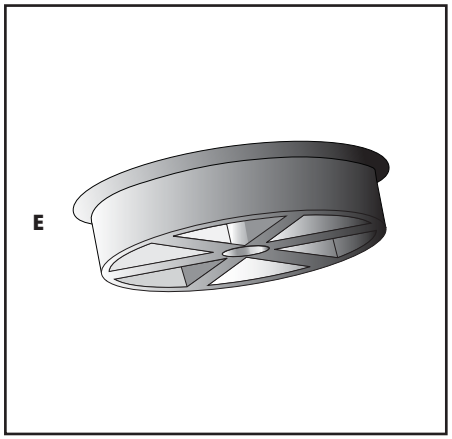

ITALIANO

Chiudere inserendo nei fori posti sul top e sul fondo della libreria i tappini bianchi in dotazione (**E**).
In tutto 4x2=8.

ENGLISH

Apply the white caps (**E**) onto the holes on the top and on the bottom of the bookcase.
In total, 4x2=8

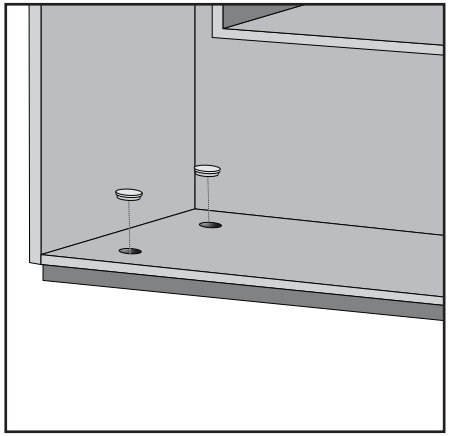

DEUTSCH

Die weißen Stöpsel (**E**) zur Deckung der Platte und des Bodens des Regals hineinstecken.
Insgesamt 4x2=8

FRANÇAIS

Couvrir les trous, sur le top et sur la base, avec les bouchons blancs en dotation (**E**).
En total, 4x2= 8.

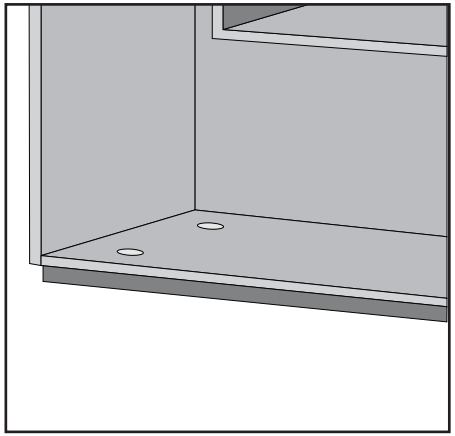

ESPAÑOL

Introduzca las tapas blancas para cubrir los orificios que se aprecian en el sobre y en el fondo de la librería (**E**).
En total 4x2=8

NOTE IMPORTANTI
PLEASE NOTE
WICHTIGE TIPPS
NOTES IMPORTANTES
NOTAS IMPORTANTES

ITALIANO

Per ragioni di sicurezza si consiglia sempre l'attacco a muro.

Si sconsiglia l'aggancio orizzontale fra le librerie.

ENGLISH

For safety reasons, it is highly recommended to fix the unit to the wall.

It is recommended NOT to fix the units horizontally.

DEUTSCH

Aus Sicherheitsgründen empfehlen wir immer die Befestigung an die Wand.

Wir raten von der waagerechten Kupplung zwischen den Regalen ab.

FRANÇAIS

Pour raisons de sécurité on conseille toujours la fixation au mur.

Il est préférable de ne pax fixer ensemble les bibliothèques.

ESPAÑOL

Por razones de seguridad, MDF ITALIA le aconseja que sujete siempre la librería contra la pared.

No es aconsejable enganchar varias librerías en sentido horizontal.

ITALIANO

Per spostare e alzare la libreria utilizzare i fianchi e non lo schienale.

Per pulizia e manutenzione fare riferimento alle informazioni sul sito www.mdfitalia.it.

ENGLISH

To move or raise the unit, hold it from the uprights and not from the back.

For cleaning and maintenance, please see the information on the website www.mdfitalia.it.

DEUTSCH

Zum Schieben und Heben des Regals immer bei den Seiten handeln, und nicht bei der Rückenlehne.

Für Reinigungs-und Wartungstipps, bitte finden Sie Infos auf unserer Site www.mdfitalia.it .

FRANÇAIS

Déplacer et soulever la bibliothèque seulement par les côtés, et pas par le dos.

Pour nettoyage et maintenance, regarder les informations sur notre site www.mdfitalia.it.

ESPAÑOL

A la hora de desplazar y levantar la librería, es preciso asirla por los laterales y no por el respaldo.

Para información de limpieza y mantenimiento, vea la web www.mdfitalia.it

MDF ITALIA srl
Società Unipersonale

info@mdfitalia.it
www.mdfitalia.it

HEADQUARTER
via fratelli cervi, 4/A
22066 mariano comense (CO)
t +39 031 7570301
f +39 031 7570340

SHOWROOM MILANO
via della chiusa
20123 milano
t +39 02 58317168
f +39 02 58320859

REGISTERED OFFICE
via tommaso grossi, 2
20121 milano
P.I. - C.F. 09683280961
R.E.A. MI - 2106973