Montageanleitung

88481403A

Wohnen

Filigno Sekretär

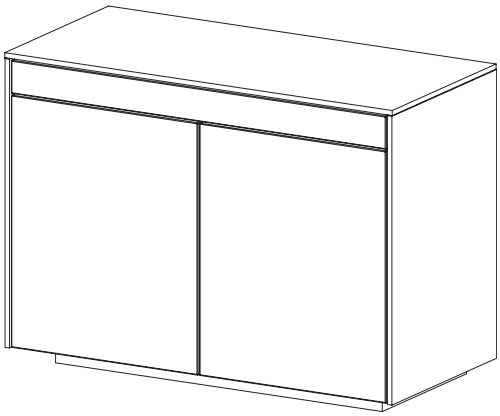

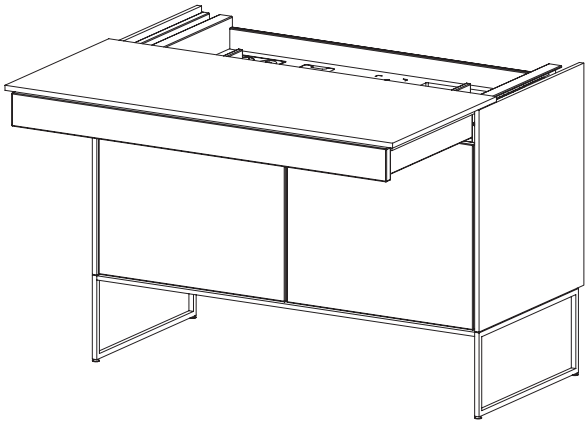

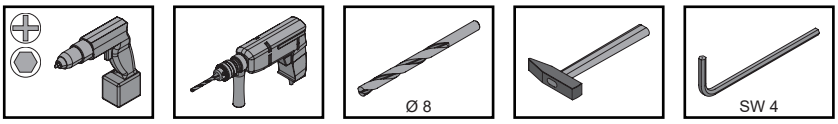

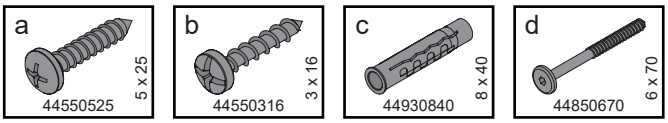

⚠ ACHTUNG

- Beiliegendes Material eignet sich nur für Beton-, Vollziegel- und Hochlochziegel*- Wände. Für andere Wandtypen müssen Spezialdübel verwendet werden.
- Dabei ist vom Fachmann die Eignung des Untergrundes zu prüfen und zu kontrollieren, ob die Befestigungsmittel den auftretenden Kräften standhalten!
- Wird dieser Sicherheitshinweis nicht durchgeführt, übernimmt TEAM 7 keine Produkthaftung!
- Alle elektrischen Arbeiten sind von einer entsprechenden Fachkraft durchzuführen!
- Öffnen sie niemals ein Netzgerät. Es besteht Lebensgefahr!

* bei Hochlochziegel ohne Schlag bohren!

⚠ HINWEIS

- Pflegeanleitungen (Naturholz-, Leder-, Stoff-, Stricktex-, Stein-, Glas-, Filz-, Keramik-, Metall-, und Arbeitsplattenpflege) entnehmen Sie bitte der TEAM 7 Homepage.
- Wichtige produkt und warentypische Eigenschaften der TEAM 7 Naturholzmöbel finden Sie auch in unserem Service- und Gütepass unter:

http://www.team7.at/de/ueber-uns/service/service-und-guetepass

1. Übersicht Sockel

Metallrahmengestell

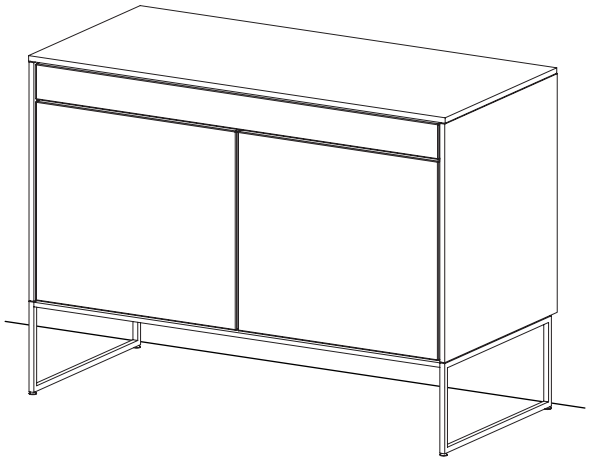

Rückspringender Sockel

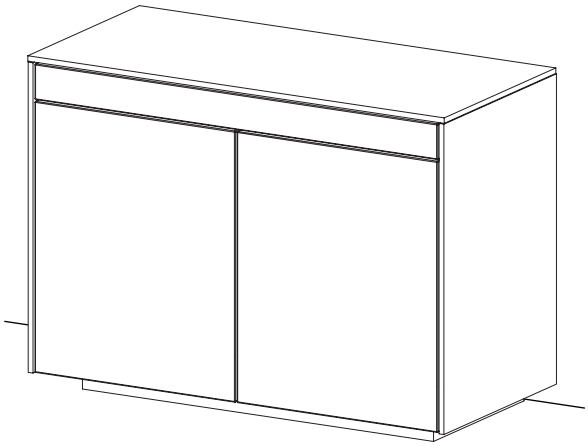

2. Metallrahmengestell montieren

a

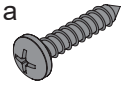

44550525

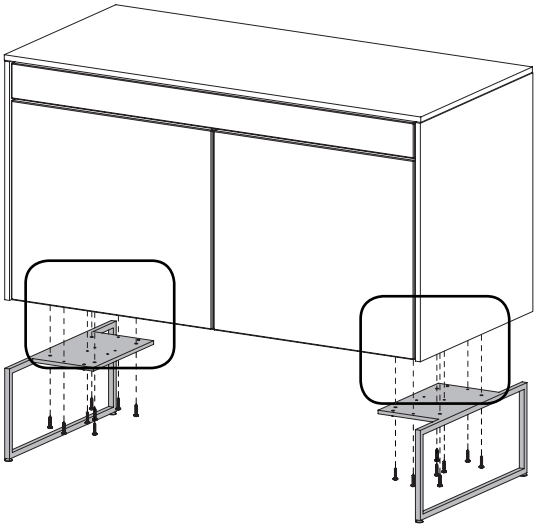

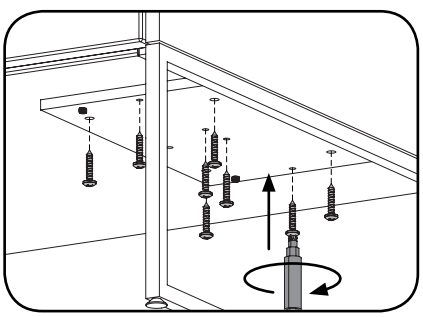

3. Metallrahmengestell montieren

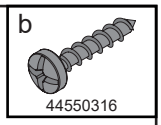

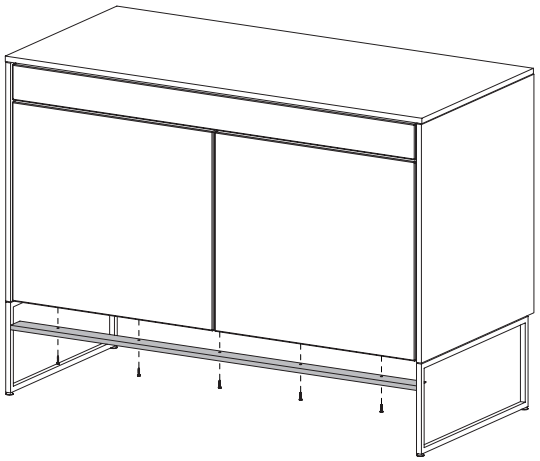

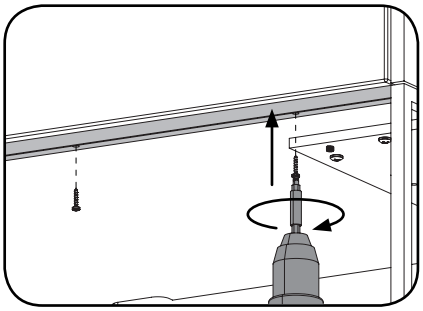

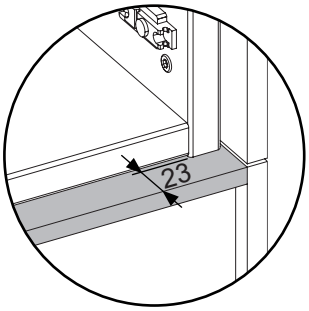

Alle Maße in Millimeter

4. Sekretär Ausrichten

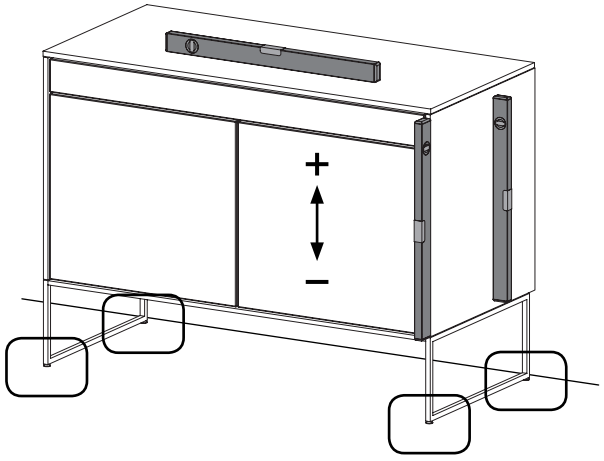

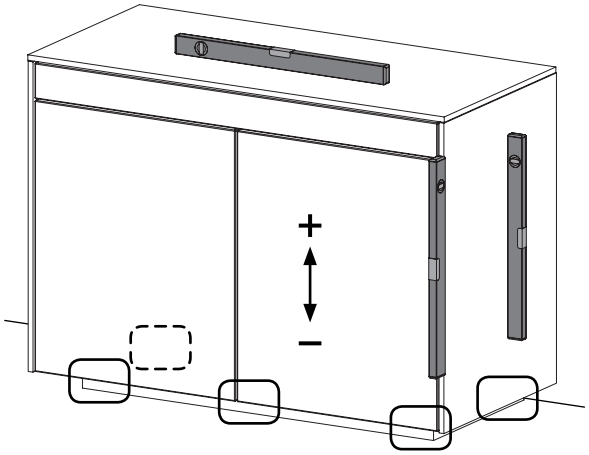

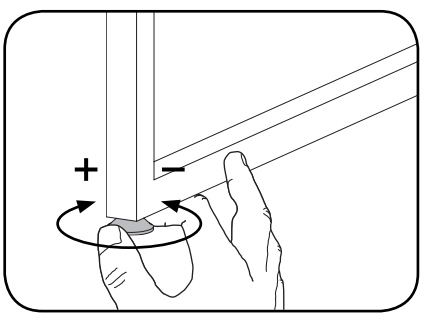

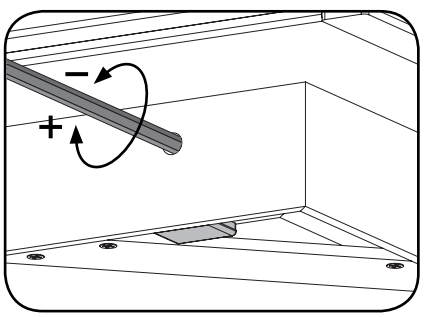

5. Kippsicherung montieren

c

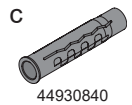

44930840

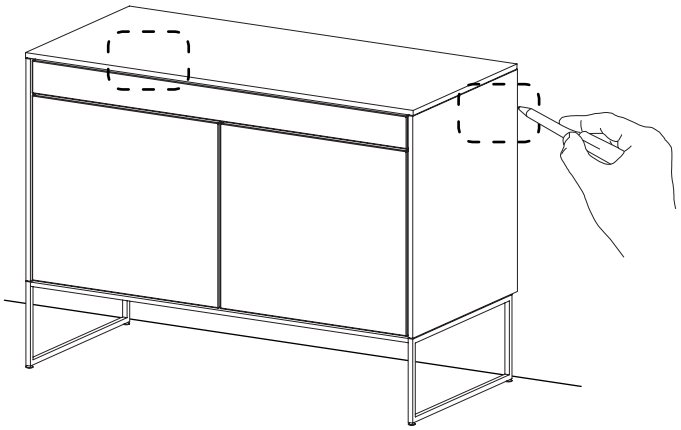

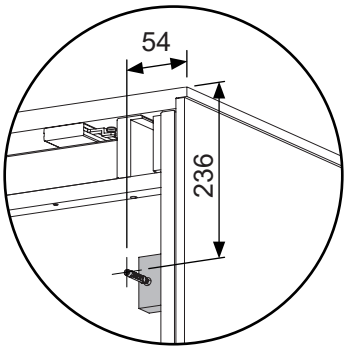

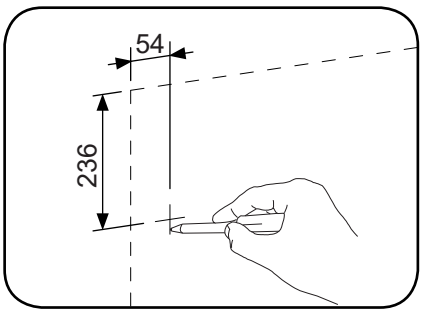

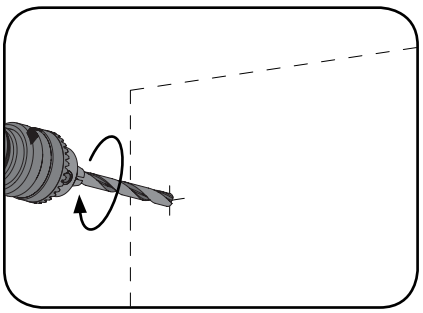

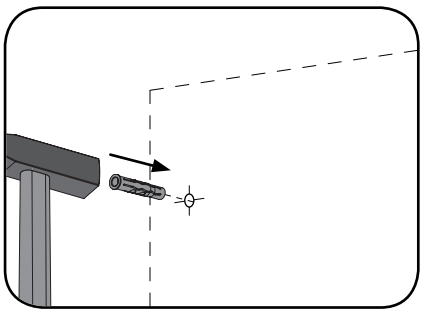

Alle Maße in Millimeter

6. Kippsicherung montieren

d



44850670

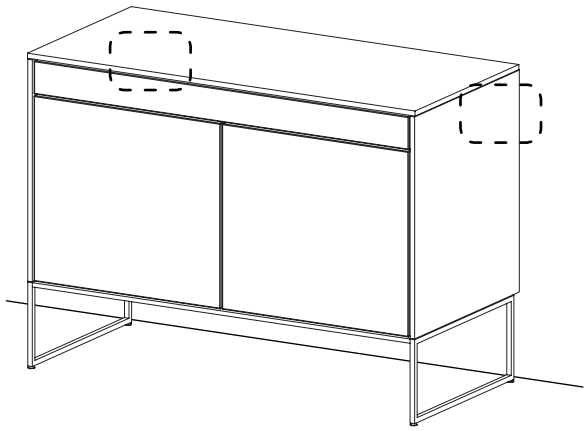

Rückwand unsichtbar

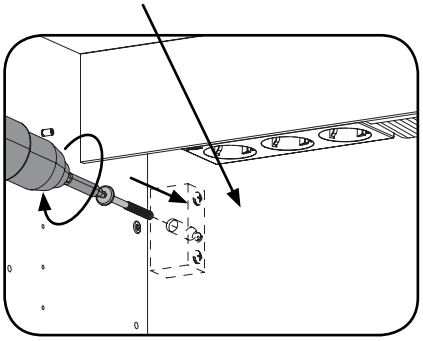

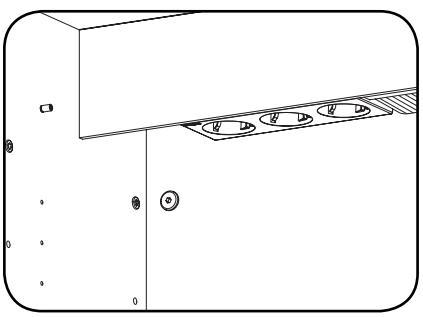

7. Elektrokomponenten anschließen

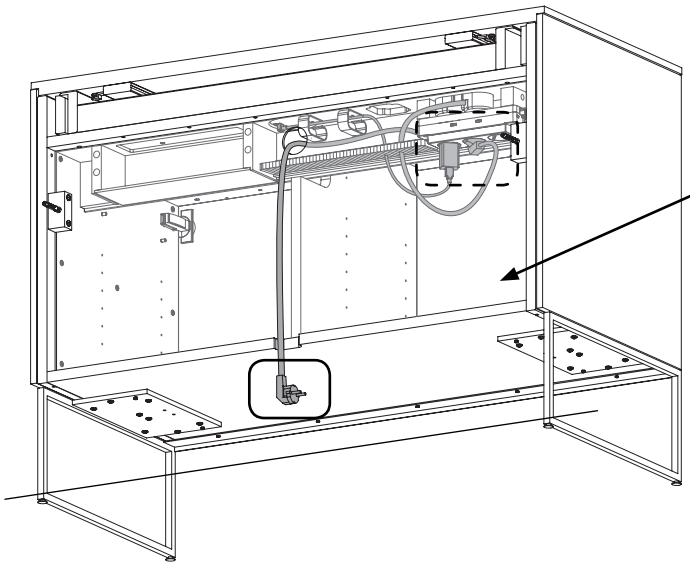

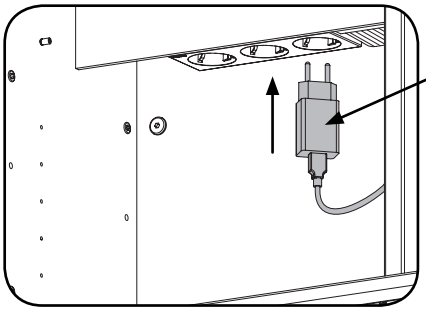

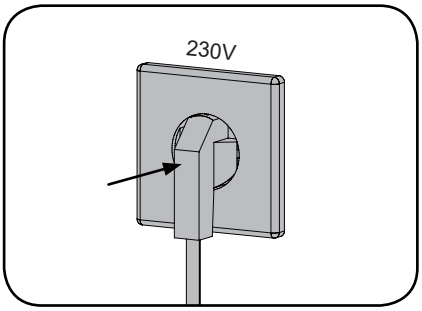

8. Geheimfach

