TEAM 7

www.tuv.com
ID 1111250052

DIN EN 14749:2016
DIN EN 12521:2016
DIN EN 1730:2012

Bedienungsanleitung

Wohnen

pisa Schreibtisch

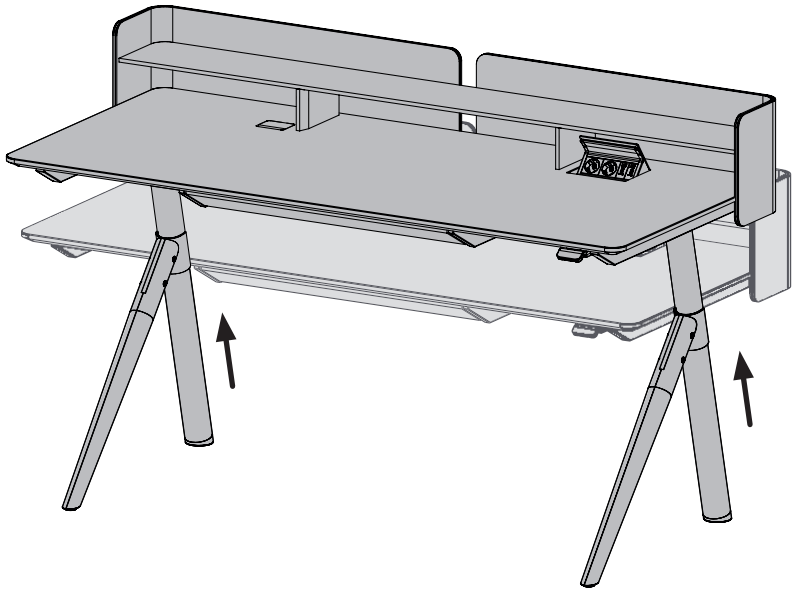

102021
TD271902A

DE

Zur Aufbewahrung
für unsere Kunden!

⚠ RAUMKLIMA

- Ideales Raumklima für Menschen, Pflanzen und Naturholzmöbel ist:

rel. Luftfeuchtigkeit: 40 bis 60% und eine Raumtemperatur: 18° bis 23° Celsius.

- Bei längeren Über- bzw. Unterschreitungen dieser Werte kommt es zu Schwind- bzw. Quellvorgängen. In Folge können Verzug, Risse, offene Leimfugen und raue Oberflächen auftreten.

⚠ PFLEGE

- Pflegeanleitungen (Naturholz-, Leder-, Stoff-, Stricktex-, Stein-, Glas-, Filz-, Keramik-, Metall-, und Arbeitsplattenpflege) entnehmen Sie bitte der TEAM 7 Homepage.
- Wichtige produkt- und warentypische Eigenschaften der TEAM 7 Naturholzmöbel finden Sie auch in unserem Service- und Gütepass unter:

  https://www.team7-home.com/at/de/service/service-und-guetepass/

⚠ DOKUMENTATION

- Bewahren Sie alle Unterlagen zum Kauf Ihres Möbelstücks, auch über die gesetzliche Gewährleistungspflicht von zwei Jahren, sorgsam auf.
- Wenn Sie Ersatz- oder Ergänzungsteile benötigen, erleichtern Ihnen die Kaufunterlagen die genaue Auskunft über das von Ihnen erworbene Produkt.
- Bei Transportschäden Ihres Möbelstücks, sind Fotos des beschädigten Teils in der Originalverpackung zwingend notwendig.

Inhaltsverzeichnis

1.	VORWORT	3
2.	SACHGEMÄßE VERWENDUNG	3
3.	TECHNISCHE DATEN	3
4.	WICHTIGE SICHERHEITSTECHNISCHE HINWEISE	4 - 5
5.	HANDHABUNG UND ERGONOMIE	5
6.	WARTUNG	6
7.	ENTSORGUNG	6
8.	BEI FEHLFUNKTION	7
9.	BEDIENUNG	8 - 10
10.	VERKABELUNG	11

1. VORWORT

Ihre Sicherheit und die anderer liegt uns am Herzen. Bitte lesen Sie sich vor der Inbetriebnahme alle Unterlagen mit allen Anleitungen und Sicherheitswarnungen gründlich durch.

Die Montage und Inbetriebnahme darf ausschließlich durch Fachpersonal erfolgen.

Bewahren Sie die Anleitung sorgfältig auf und geben Sie diese an weitere Benutzer des Schreibtischs weiter. Die Bedienungsanleitung ist an der Unterseite des Tischs aufzubewahren.

Bei Fragen oder Störungen wenden Sie sich gerne an den TEAM 7 Kundendienst.

Kontaktadresse und Servicenummer finden Sie auf der Rückseite.

2. SACHGEMÄßE VERWENDUNG

Der pisa Schreibtisch ist zur ausschließlichen Nutzung in privaten Innenräumen konstruiert und gefertigt.

Der Schreibtisch darf nur als Sitz- oder Stehtisch verwendet werden. Die Arbeitshöhe ist stufenlos zwischen der Sitz- und Standposition einzustellen.

Die elektromotorische Höhenverstellung ist ausschließlich von Personen zu bedienen, die die damit verbundenen Gefahren verstehen und angemessen darauf reagieren können.

Der Tisch darf nicht zum Heben und Senken von Lasten oder als Aufstiegshilfe eingesetzt werden!

3. TECHNISCHE DATEN

Höheneinstellintervall:	670 - 1150 mm
Max. Belastung:	50 kg
Geräuschpegel:	niedriges Geräuschniveau
Nutzungstemperatur:	+ 10° bis + 40° C
Lager- und Transporttemperatur:	- 10° bis + 70° C
Einschaltdauer:	~ 6 Minuten pro Stunde, max. 2 Minuten Dauerbetrieb gefolgt von 18 Minuten Pause
Bemessungsspannung:	230 V, 50 - 60 Hz max. 16 A Belastung max. 2,5 A Stromaufnahme des Antriebssystems
Netzteil Hersteller/ Modell:	LINAK/ SMPS006
Hubsäule Hersteller/ Modell:	LINAK/ DL10 IC

4. ⚠ WICHTIGE SICHERHEITSTECHNISCHE HINWEISE

ANWEISUNGEN FÜR ZUKÜNFTIGE NACHWEISE AUFBEWAHREN

- Der pisa Schreibtisch kann von Kindern ab 8 Jahren und Personen mit verringerten physischen, sensorischen oder mentalen Fähigkeiten oder Mangel an Erfahrung und Wissen benutzt werden, wenn sie beaufsichtigt oder bezüglich des sicheren Gebrauchs des Schreibtischs unterwiesen wurden und die daraus resultierenden Gefahren verstehen!

- WARNUNG: Achten Sie auf bewegliche Teile.
  Achten Sie darauf, dass der Verfahrweg des Schreibtischs frei ist und er sich nicht festklemmt, es besteht Kippgefahr!

  Es dürfen sich während der Höhenverstellung keine Personen, Haustiere oder Objekte im Umfeld des Schreibtischs befinden.

- WARNUNG: Die Kabelklappe ist mittels Magneten gesichert. Bei Fehlbedienung kann die Kabelklappe unkontrolliert aufschwingen. Verletzungsgefahr!

- WARNUNG: Lassen Sie Kinder nicht mit dem Schreibtisch spielen.

- WARNUNG: Beim Verlassen des Schreibtischs, muss die Stromzufuhr zum Bedienelement durch Drehen des Sicherheitsschlüssel unterbrochen werden (Seite 10, 5.Sicherheitsschlüssel). Der Schlüssel muss außer Reichweite von Kindern aufbewahrt werden.

- WARNUNG: Trennen Sie den Schreibtisch von der Stromzufuhr, bevor Sie ihn bewegen oder reinigen.

- WARNUNG: Reinigung und Wartung dürfen nicht von Kindern ohne Beaufsichtigung durchgeführt werden!

- WARNUNG: Stromschlag-, Feuer- und Verletzungsgefahr: Befolgen Sie jederzeit die Montage- und Bedienungsanleitung, um einen sicheren Umgang mit den Möbeln und deren Zubehör zu gewährleisten!

⚠ WICHTIGE SICHERHEITSTECHNISCHE HINWEISE

- WARNUNG: Wenn die Netzanschlussteile des Schreibtischs beschädigt werden, müssen sie durch den Kundendienst von TEAM 7 oder einer ähnlich qualifizierten Person ersetzt werden, um Gefährdungen zu vermeiden!

  Reparaturen an der elektrischen Einrichtung, sowie Veränderungen an der elektrischen Einstellung dürfen nur von Fachpersonal durchgeführt werden!

  Öffnen Sie niemals elektrische Komponenten! Stromschlaggefahr!

- Bei Nichteinhalten der Sicherheitshinweise übernimmt TEAM 7 keine Produkthaftung!

5. HANDHABUNG UND ERGONOMIE

- Um den Schreibtisch in der Höhe zu verstellen, muss das Bedienelement auf- oder abwärts bewegt werden. Kurzanleitung auf Seite 7.
- Der Tisch darf nicht überlastet werden! Die maximale Belastung beträgt: 50kg!
- Zum Einstellen der richtigen Tischhöhe, sollten die Arme bei sitzender und stehender Tätigkeit locker rechtwinklig auf der Tischplatte aufliegen.
- Weitere Informationen zum ergonomisch richtigen Arbeiten finden Sie im Internet.

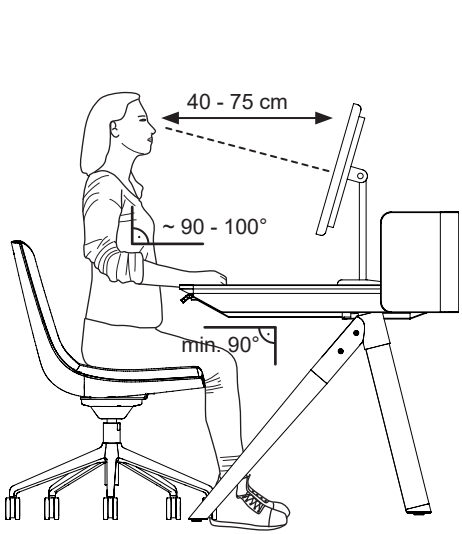

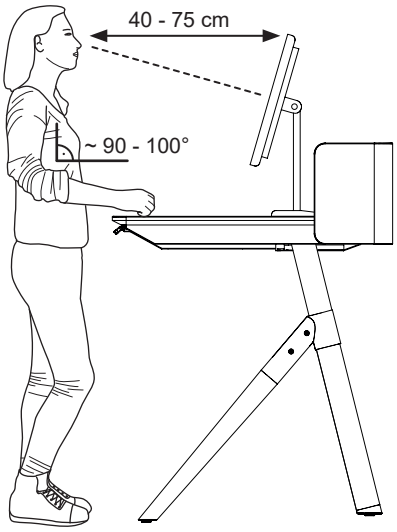

6. WARTUNG

- Überprüfen Sie in regelmäßigen Zeitabständen Schrauben, Verbindungen und Kabel auf festen Sitz.
- An der Hubsäule kann Fett austreten oder Abrieb entstehen. Reinigen Sie die Säule mit einem trockenen Tuch.
- Feuchtigkeit kann das Bedienelement und die Steuerung beschädigen!
- Die elektrische Installation des Schreibtischs muss entsprechend der Unfallverhütungsvorschriften und den allgemein anerkannten Regeln der Technik in den dort angegebenen Zeitabständen überprüft werden.

7. ENTSORGUNG



Das Produkt muss getrennt von Haushaltsabfall entsorgt werden.

Das Produkt muss gem. der örtlichen Entsorgungsvorschriften der Wiederverwertung zugeführt werden. Durch separate Entsorgung des Produkts können mögliche negativen Auswirkungen auf die menschliche Gesundheit und die Umwelt minimiert werden. Weitere Informationen erhalten Sie bei TEAM 7.

8. BEI FEHLFUNKTION

WARNUNG: Um das Risiko eines Stromschlags zu verringern, muss die Stromzufuhr vor Wartungs- und Reinigungsarbeiten immer unterbrochen werden!

Fehler	Ursache	Behebung
Der Tisch verfährt weder nach oben noch nach unten.	Die Steuereinheit ist nicht an die Stromversorgung angeschlossen.	Schließen Sie den Tisch an die Stromversorgung an.
	Stecker sind nicht korrekt in die Steuereinheit eingesteckt.	Prüfen Sie alle Anschlüsse. (Seite 11) Führen Sie einen Reset (Initialisierung) durch. Anleitung auf Seite 8.
	Kabel, Bedienelement, Steuereinheit oder Tischbeine weisen sichtbare Schäden auf.	Beschädigte Teile müssen ausgetauscht werden.

Fehler	Ursache	Behebung
Der Tisch verfährt nur nach unten.	Die Steuerung hat die Referenzierung verloren.	Führen Sie einen Reset (Initialisierung) durch. Anleitung auf Seite 8.
Es bewegt sich nur ein Bein und der Tisch steht schräg.	Tischbeine sind fehlerhaft verbunden.	Prüfen Sie alle Anschlüsse. (Seite 11) Führen Sie einen Reset (Initialisierung) durch. Anleitung auf Seite 8.
Der Tisch bewegt sich nur wenig auf und ab.	Der Schreibtisch ist überlastet.	Entlasten Sie den Schreibtisch. Wenn das Problem weiterhin besteht, richten Sie sich an den TEAM 7 Kundendienst.
Der Tisch lässt sich nicht ganz nach oben oder unten verfahren.	Eine Ober/Untergrenze des Tisches wurde eingestellt.	Prüfen Sie alle Anschlüsse. (Seite 11) Führen Sie einen Reset des Bedienelements durch. (Seite 8)
Der Tisch stoppt und verfährt rückwärts.	Der Tisch wird auf seinem Verfahrweg blockiert.	Blockaden um den Tisch entfernen.

Falls der Tisch nicht wie gewünscht verfährt, führen Sie einen Reset des Bedienelements durch.

9. BEDIENUNG

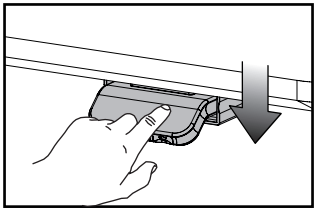

- Um den Schreibtisch nach unten zu verfahren, halten Sie das Bedienelement nach unten gedrückt, bis Sie die gewünschte Position errreicht haben.

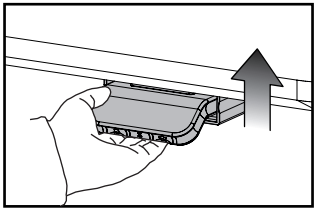

- Um den Schreibtisch nach oben zu verfahren, heben Sie das Bedienteil nach oben an bis Sie die gewünschte Position erreicht haben.



Initialisierungsreset

- Um einen Reset (Initialisierung) durchzuführen, trennen Sie den Tisch für mind. 10 Sekunden von der Stromzufuhr.

Danach fahren Sie den Tisch vollständig nach unten (beide Tischbeine müssen die unterste Position erreichen). Dieser kann dabei eventuell mit reduzierter Geschwindigkeit verfahren. Halten Sie das Bedienelement gedrückt, bis der Tisch noch einmal leicht ab und auf fährt.

Die Endposition wurde erreicht.

Verfahren Sie nun wie gewohnt.

Reset Bedienelement

- Um das Bedienelement und dessen Einstellungen zurückzusetzen, müssen „Glocke“- und „Stern“-Taste für mind. 8 Sekunden gedrückt werden.

Das Bedienelement blinkt nun auf.

Der Reset ist duchgeführt.

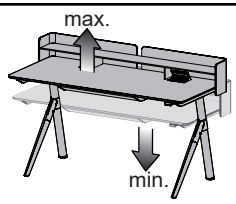

- Um die Ober-/ Untergrenze des Tischs einzustellen, die „Bluetooth“-Taste und das Bedienelement nach oben/ unten für mind. 8 Sekunden gedrückt halten.

Das Bedienelement blinkt nun auf.

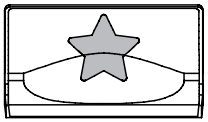

Lieblingsposition

- Der Tisch kann auf 2 von Ihnen eingestellte Höhen verfahren.

Fahren Sie den Tisch auf die gewünschte Höhe. Halten Sie die „Stern“- Taste 2 Sekunden lang gedrückt, bis der Leuchtstreifen weiß aufleuchtet.

- Die Position wurde gespeichert, wenn er dauerhaft leuchtet. Um alle Positionen zurückzusetzen, halten sie die „Stern“-Taste 8 Sekunden lang gedrückt, bis der Leuchtstreifen rot blinkt.

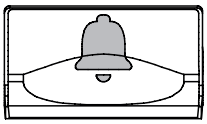

Aufsteh- Erinnerung

- Der Leuchtstreifen erinnert Sie daran, wenn es Zeit ist, aufzustehen.
  Grün = o.k. Orange = Zeit aufzustehen.
- Achtung! Stellen Sie vorher die Lieblingspositionen ein.
- Um die Erinnerung einzustellen, halten Sie die „Glocke“ -Taste 2 Sekunden gedrückt.

  Die Standardeinstellung ist 55 Minuten Sitzen.

  Intervall 1: Erinnerung nach 55 Minuten Sitzen.

  Intervall 2: Erinnerung nach 50 Minuten Sitzen.

  Intervall 3: Erinnerung nach 45 Minuten Sitzen.

  Intervall 4: OFF deaktiviert die Funktion.
- Um die Funktion zurückzusetzen, halten Sie die „Glocke“- Taste 8 Sekunden lang gedrückt, bis der Leuchtstreifen rot leuchtet.

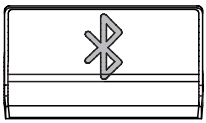

Mit App verbinden

- Laden Sie sich die Desk Control™ App in Ihrem Appstrore herunter.
- Drücken Sie die Bluetooth®- Taste auf dem Bedienelement und halten Sie sie 2 Sekunden lang gedrückt. Der Leuchtstreifen blinkt blau auf. Aktivieren Sie Bluetooth® auf ihrem Endgerät. Öffnen Sie die Desk Control™ App. Wählen Sie Ihren Schreibtisch aus und klicken Sie auf „Verbinden“.
- Folgen Sie den Anweisungen in der App.

1. Medienklappe

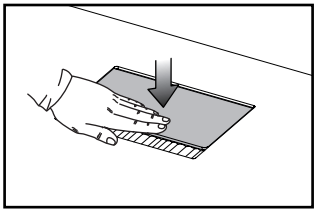

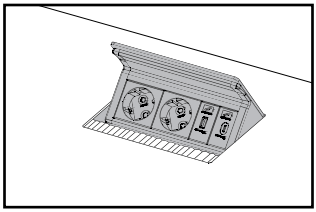

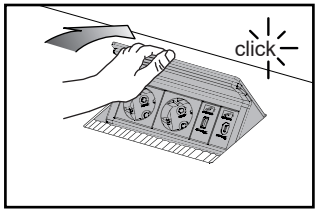

2. Kabelauslass

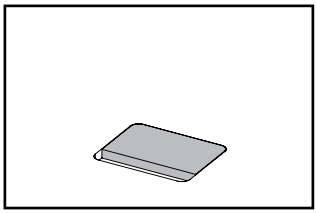

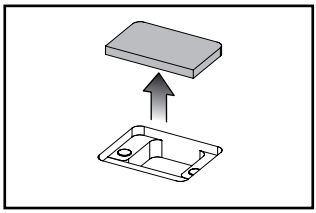

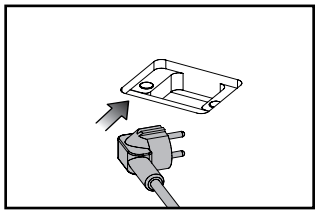

3. Kabelklappe

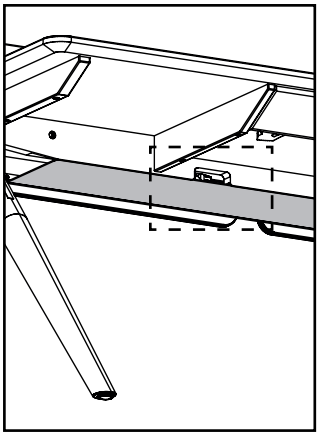

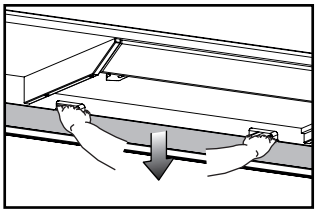

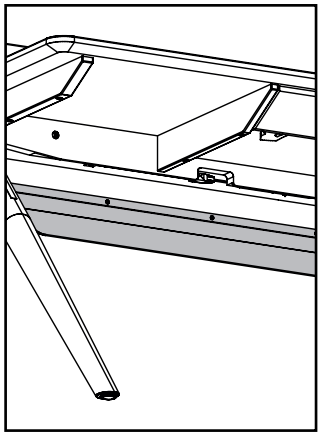

4. Schalter

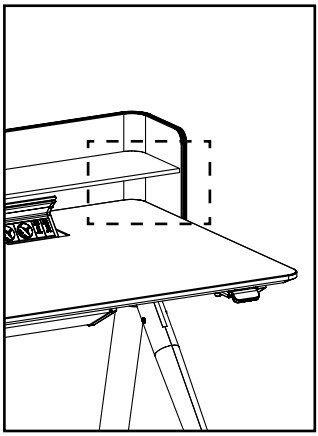

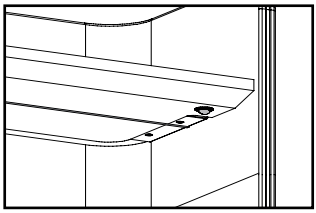

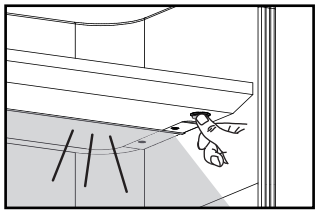

5. Sicherheitsschlüssel

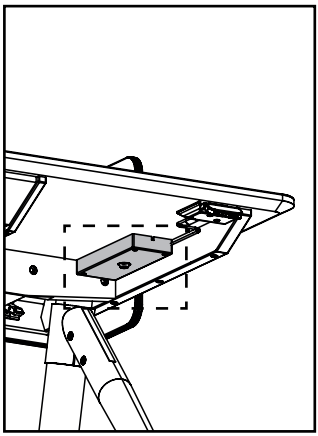

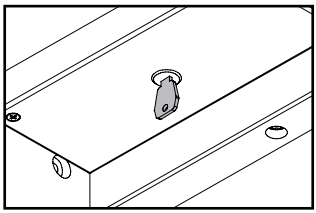

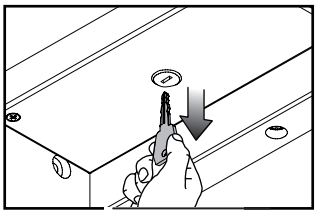

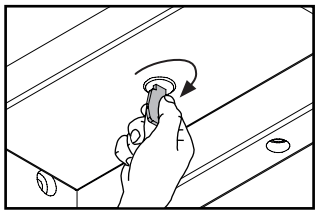





10. VERKABELUNG

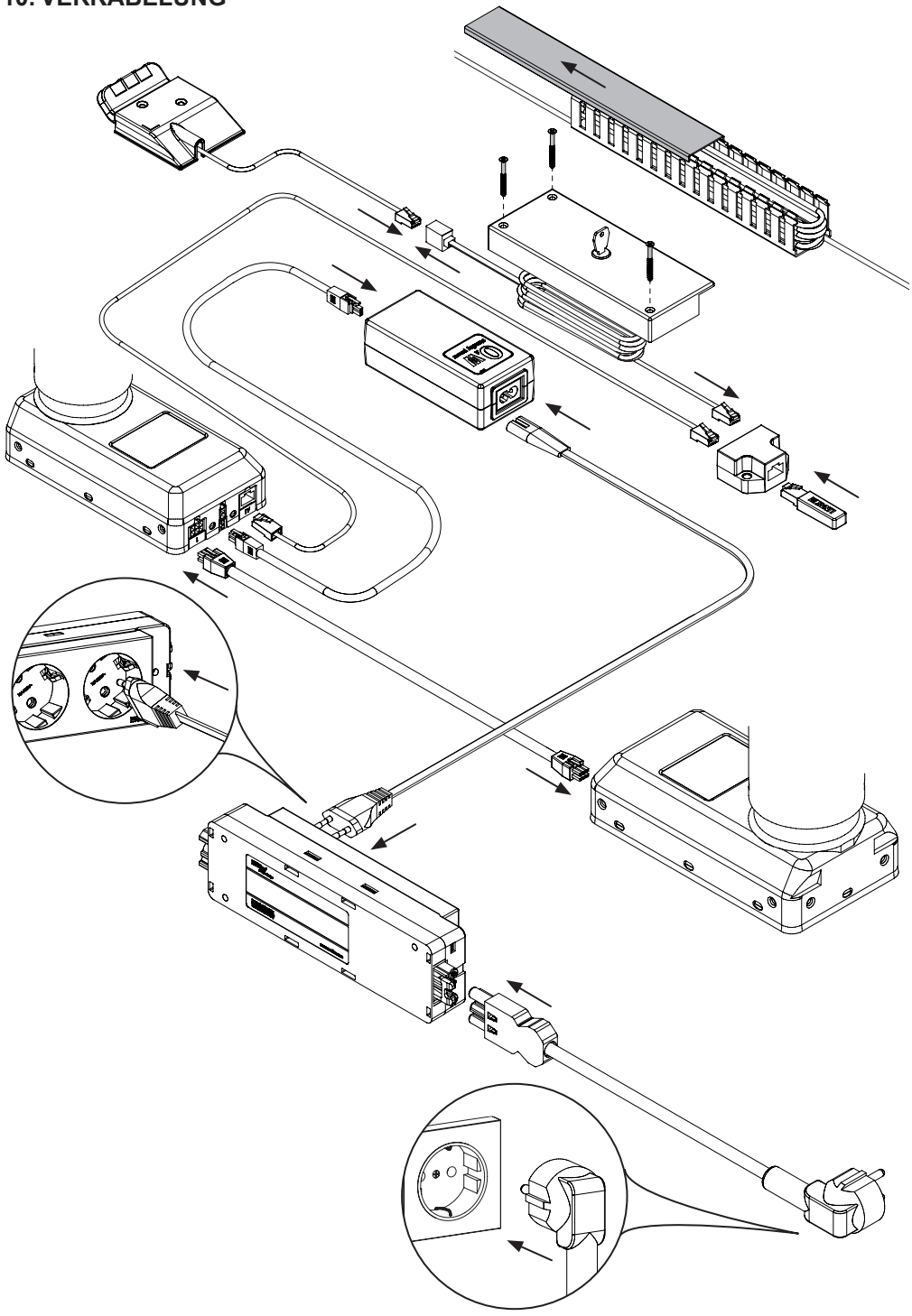

TEAM 7 Natürlich Wohnen GmbH
Braunauer Str. 26
4910 Ried im Innkreis, AUSTRIA

Montagehotline: +43/7752-977321

www.team7-home.com

Änderungen, Irrtümer, Druck- und Satzfehler vorbehalten

Urheberrecht
Das Werk einschließlich aller Teile ist urheberrechtlich geschützt. Jede Verwertung außerhalb der engen Grenzen des Urheberrechtsgesetzes ist ohne Zustimmung der Firma TEAM 7 GmbH unzulässig und strafbar. Das gilt insbesondere für Vervielfältigung, Mikroverfilmung und die Einspeicherung und Verarbeitung in elektrische Systeme.