TEAM 7

DIM ROSENHEIM GS geprüfte Sicherheit NR 00033

DIN EN 12521:2016-03

Montageanleitung

Kids

Schreibtisch

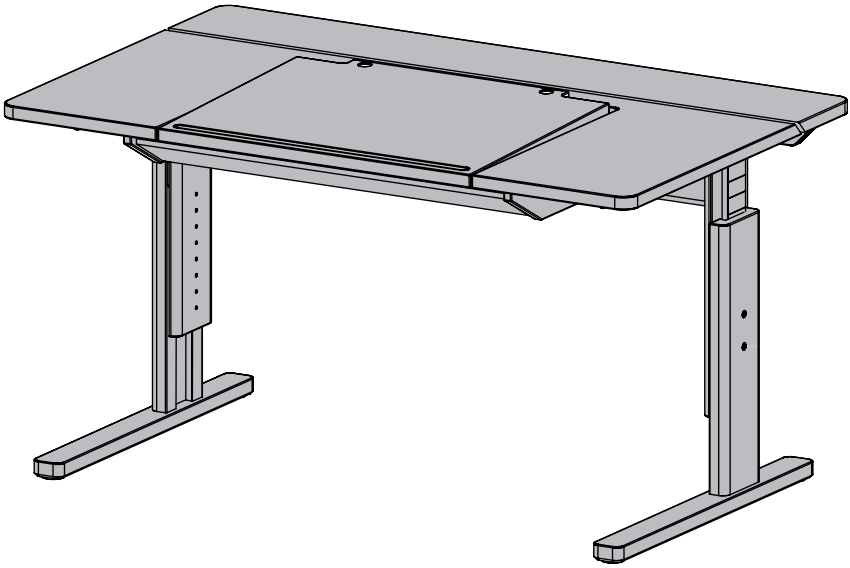

DE

112022
TD281904A

Nach der Montage
zur Aufbewahrung für
unsere Kunden!

⚠ RAUMKLIMA

- Ideales Raumklima für Menschen, Pflanzen und Naturholzmöbel ist:

rel. Luftfeuchtigkeit: 40 bis 60% und eine Raumtemperatur: 18° bis 23° Celsius.

- Bei längeren Über- bzw. Unterschreitungen dieser Werte kommt es zu Schwind- bzw. Quellvorgängen. In Folge können Verzug, Risse, offene Leimfugen und raue Oberflächen auftreten.

⚠ PFLEGE

- Pflegeanleitungen (Naturholz-, Leder-, Stoff-, Stricktex-, Stein-, Glas-, Filz-, Keramik-, Metall-, und Arbeitsplattenpflege) entnehmen Sie bitte der TEAM 7 Homepage.
- Wichtige produkt- und warentypische Eigenschaften der TEAM 7 Naturholzmöbel finden Sie auch in unserem Service- und Gütepass unter:

  https://www.team7-home.com/at/de/service/service-und-guetepass/

⚠ DOKUMENTATION

- Bewahren Sie alle Unterlagen zum Kauf Ihres Möbelstücks, auch über die gesetzliche Gewährleistungspflicht von zwei Jahren, sorgsam auf.
- Wenn Sie Ersatz- oder Ergänzungsteile benötigen, erleichtern Ihnen die Kaufunterlagen die genaue Auskunft über das von Ihnen erworbene Produkt.
- Bei Transportschäden Ihres Möbelstücks, sind Fotos des beschädigten Teils in der Originalverpackung zwingend notwendig.

2. Werkzeuge

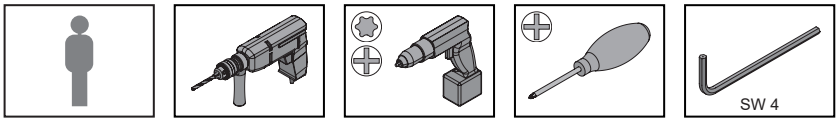

3. Beschläge

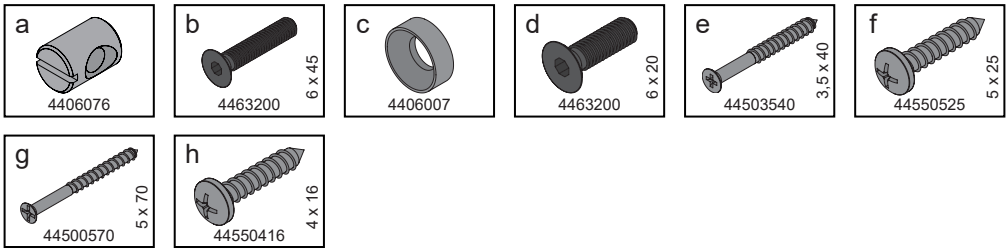

1. Gestell verbinden

a

4406076

b

4463200

c

4406007

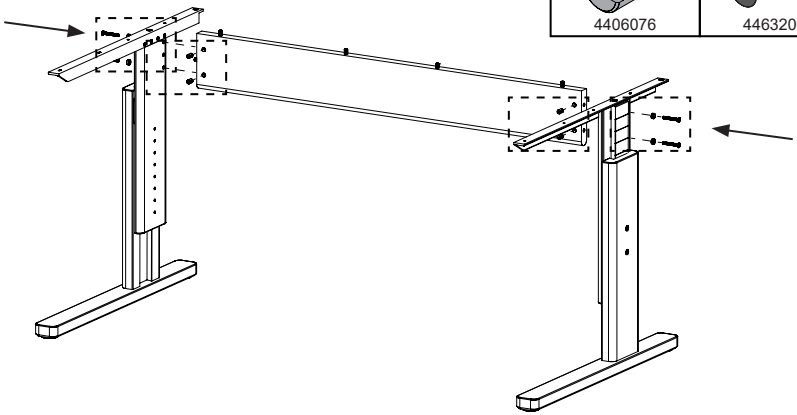

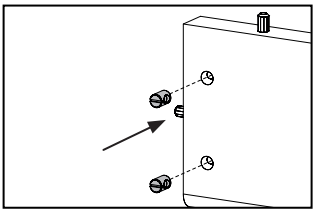

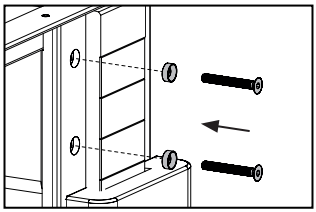

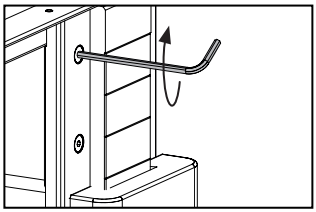

2. Optional: Traver verschrauben
Kabelschlauch montieren (links oder rechts)

h
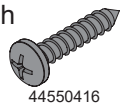
44550416

d

4463200

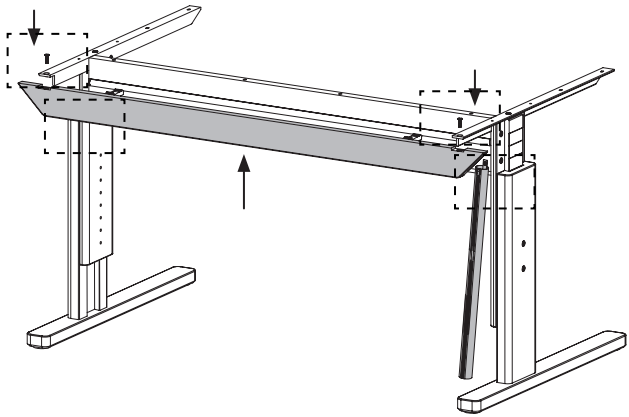

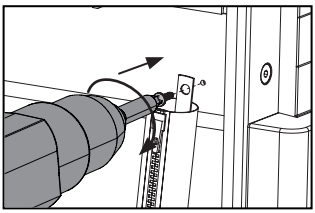

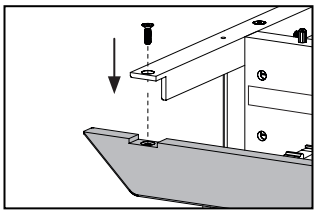

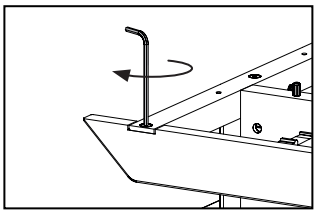

3. Kabelkanal mit Klett montieren

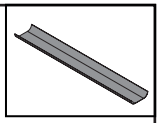

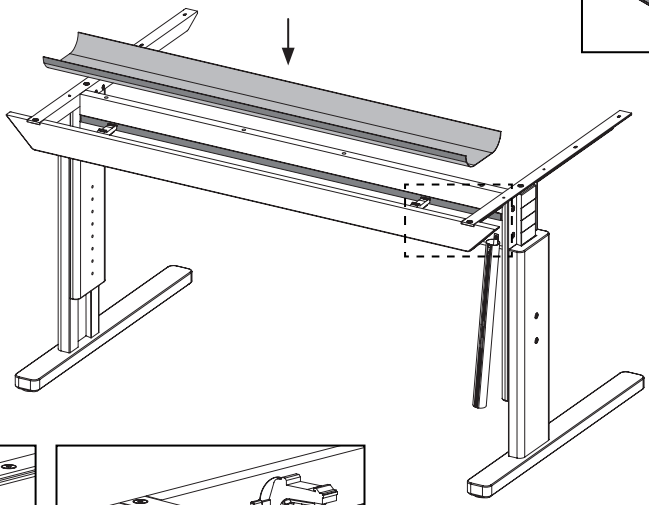

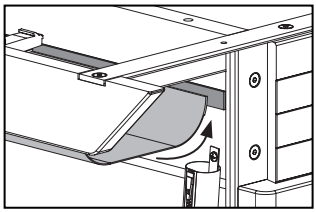

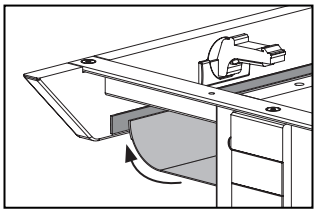

4. Optional: Neigungssteher montieren

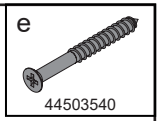

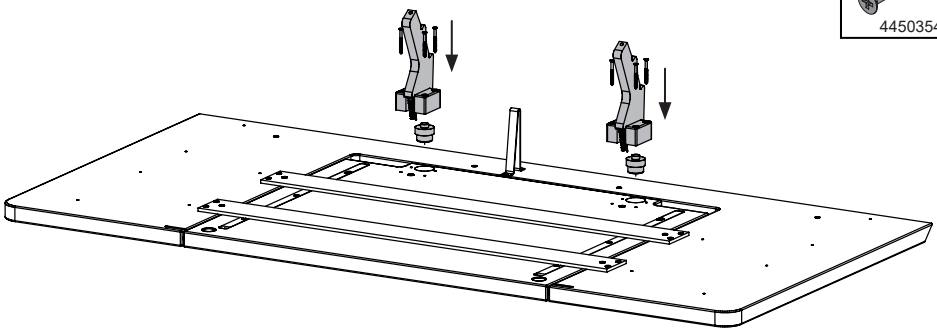

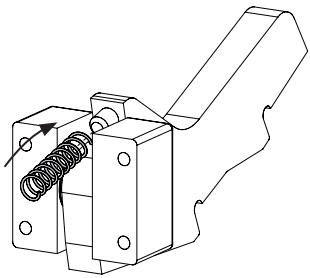

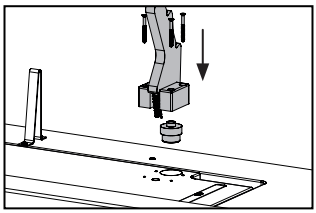

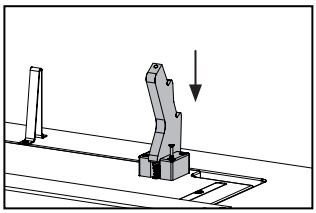

5. Optional: Lade montieren

g

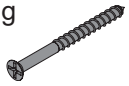

44500570

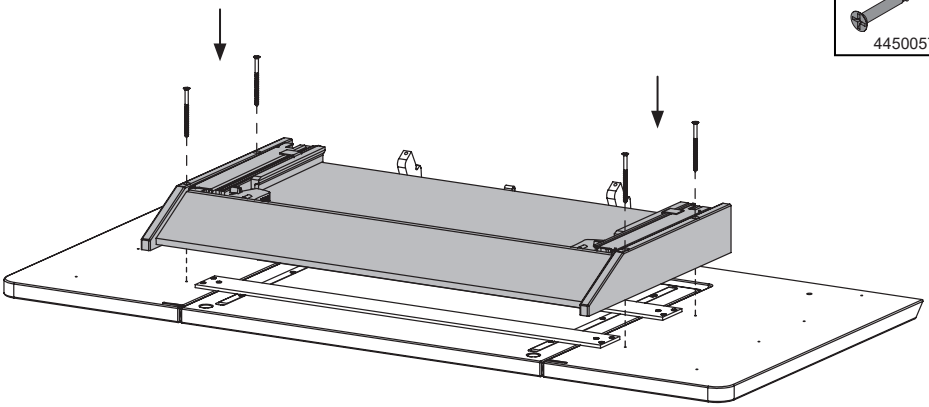

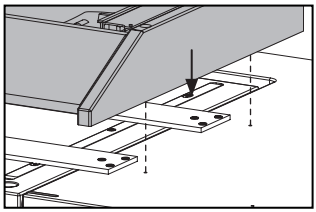

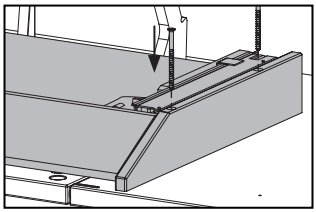

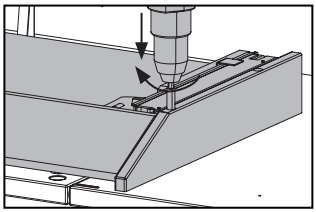

6. Platte anschrauben

f

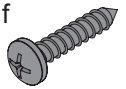

44550525

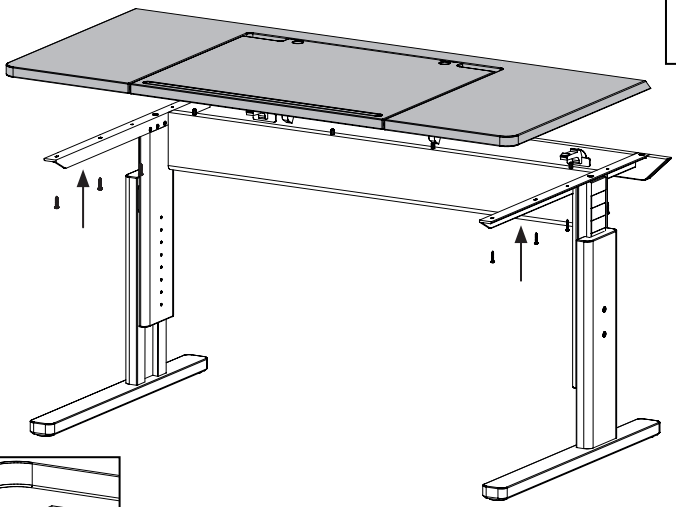

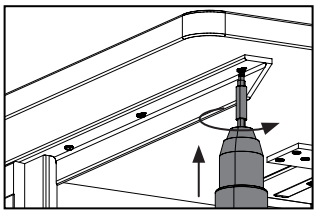

7. Optional: Kabelklappe einhängen

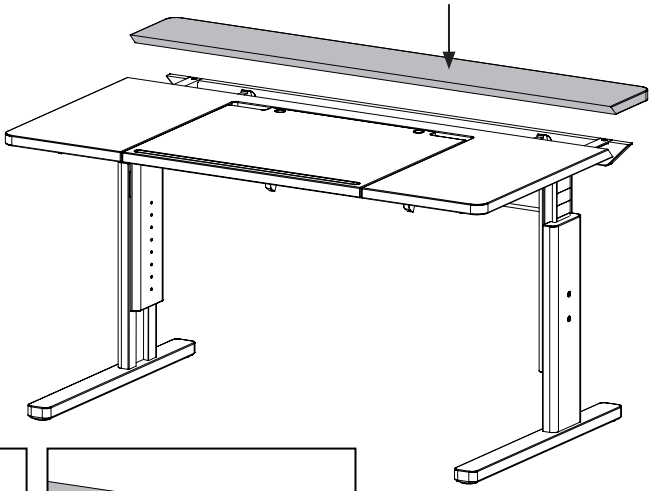

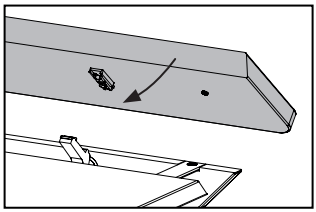

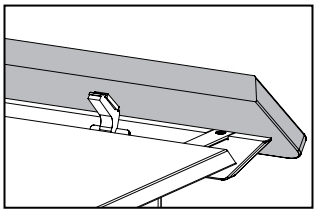

8. Tischhöhe einstellen

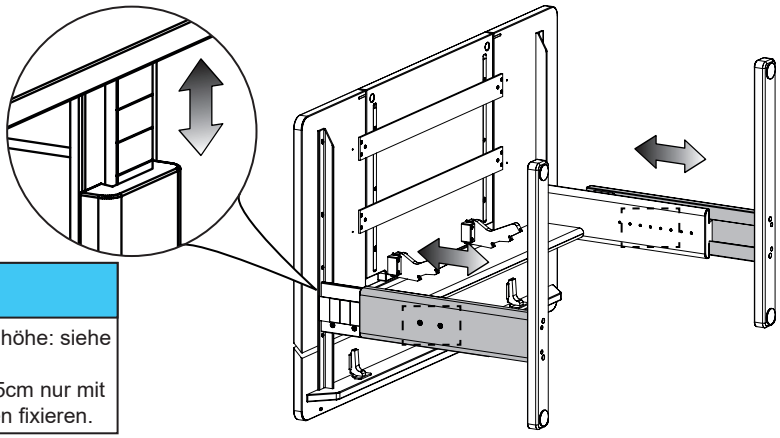

⚠ HINWEIS

- Empfohlene Tischhöhe: siehe Punkt **12.**
- Höhe 56,5cm/59,5cm nur mit unteren Schrauben fixieren.

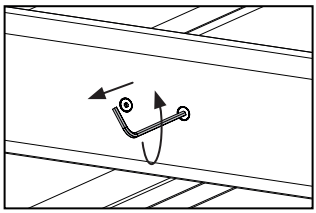

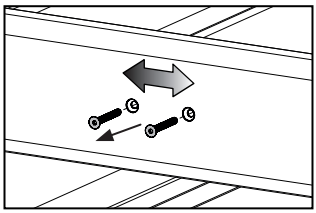

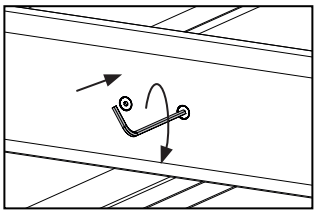

9. Plattenneigung

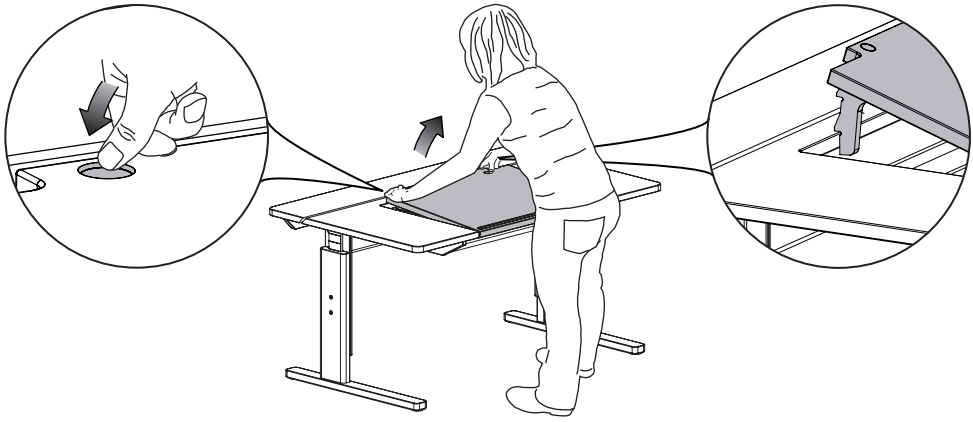

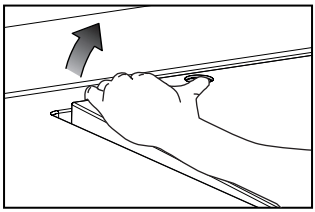

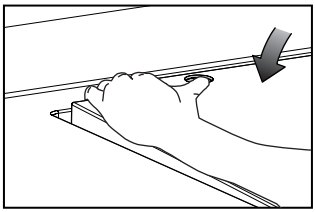

ACHTUNG

- Vorsicht! Bei unsachgemäßem Gebrauch Quetschgefahr!

10. Einlegeleiste

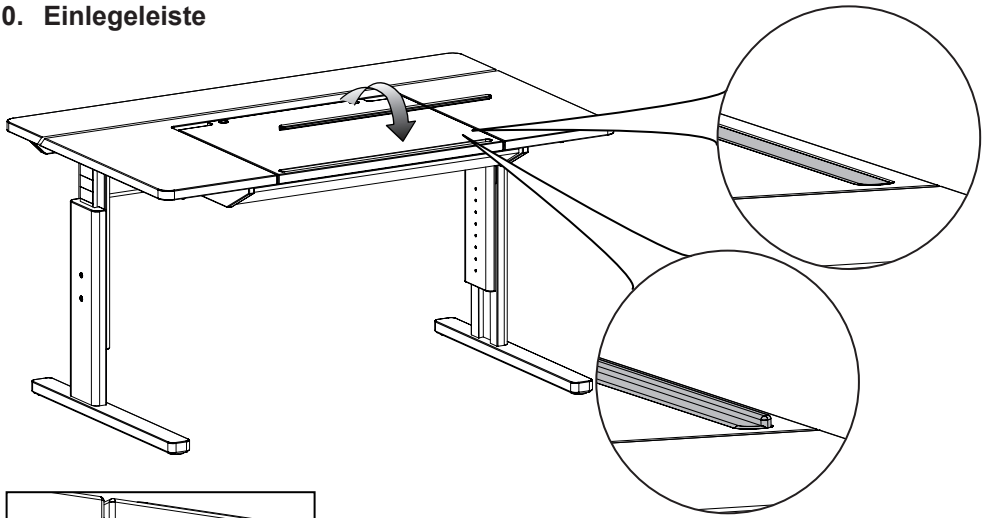

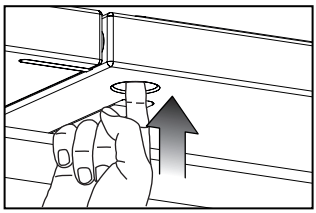

11. Sicherheitshinweis

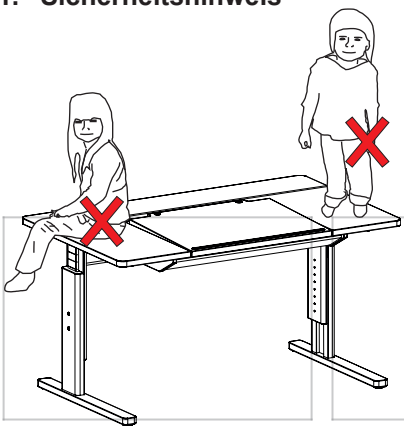

Optional:

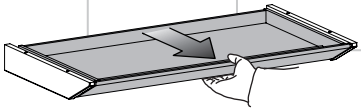

⚠ ACHTUNG

- Kippgefahr und Bruchgefahr!
- Nicht auf den Tisch stellen!
- Maximale Belastung: **60 kg**

12. Empfohlene Tischhöhe

Tischhöhenverstellung von 56,5 - 77,5 cm (21 cm Verstellweg)

Körpergröße	Tischhöhe	Sitzhöhe
126 - 135 cm	56,5 cm	36 cm
136 - 143 cm	59,5 cm	37 cm
144 - 152 cm	62,5 cm	38 cm
153 - 160 cm	65,5 cm	40 cm
161 - 169 cm	68,5 cm	43 cm
170 - 179 cm	71,5 cm	45 cm
180 - 185 cm	74,5 cm	48 cm
> 185 cm	77,5 cm	51 cm

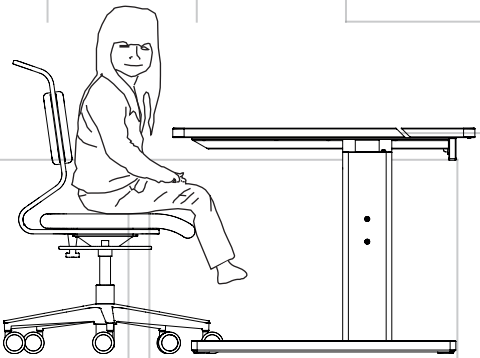

TEAM 7 Natürlich Wohnen GmbH

Team-7-Platz 1, 4910 Ried im Innkreis, AUSTRIA

Montagehotline: +43/7752-977321

www.team7-home.com

Änderungen, Irrtümer, Druck- und Satzfehler vorbehalten

Urheberrecht

Das Werk einschließlich aller Teile ist urheberrechtlich geschützt. Jede Verwertung außerhalb der engen Grenzen des Urheberrechtsgesetzes ist ohne Zustimmung der Firma TEAM 7 GmbH unzulässig und strafbar. Das gilt insbesondere für Vervielfältigung, Mikroverfilmung und die Einspeicherung und Verarbeitung in elektrische Systeme.