Montageanleitung

88102801B

Wohnen

Sol Schreibtisch

Variante 1

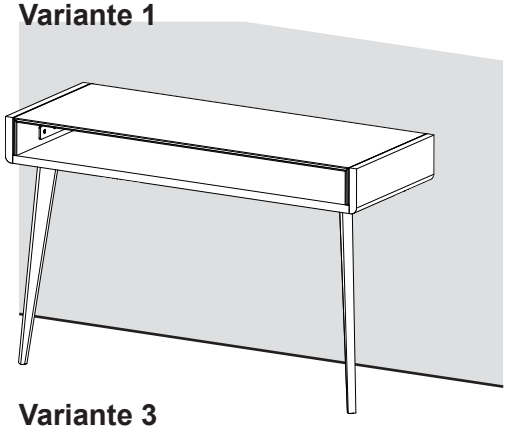

Variante 2

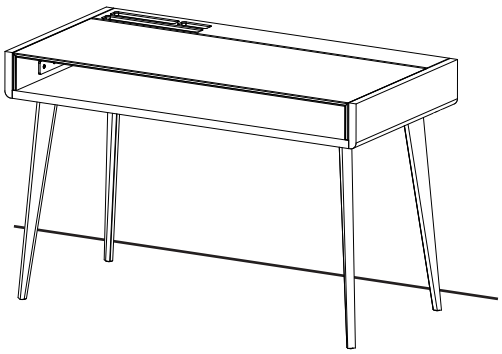

Variante 3

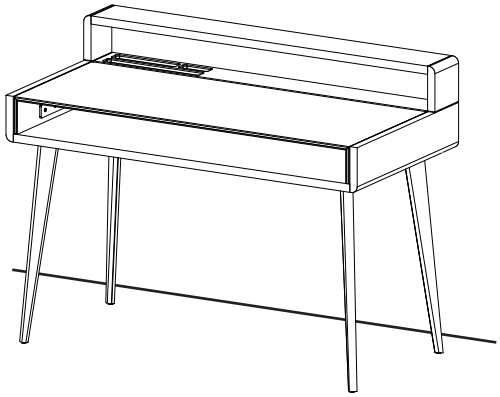

Hinweis

- Pflegeanleitungen (Naturholz-, Leder-, Stoff-, Stricktex-, Stein-, Glas-, Filz-, und Arbeitsplattenpflege) entnehmen Sie bitte der Team 7 Homepage.
- Wichtige produkt und warentypische Eigenschaften der Team 7 Naturholzmöbel finden Sie auch in unserem Service- und Gütepass unter:

http://www.team7.at/de/ueber-uns/service/service-und-guetepass

ACHTUNG

- Beiliegendes Material eignet sich nur für Beton-, Vollziegel- und Hochlochziegel*- Wände. Für andere Wandtypen müssen Spezialdübel verwendet werden.
- Dabei ist vom Fachmann die Eignung des Untergrundes zu prüfen und zu kontrollieren, ob die Befestigungsmittel den auftretenden Kräften standhalten!
- Wird dieser Sicherheitshinweis nicht durchgeführt, übernimmt Team7 keine Produkthaftung!

* bei Hochlochziegel ohne Schlag bohren!

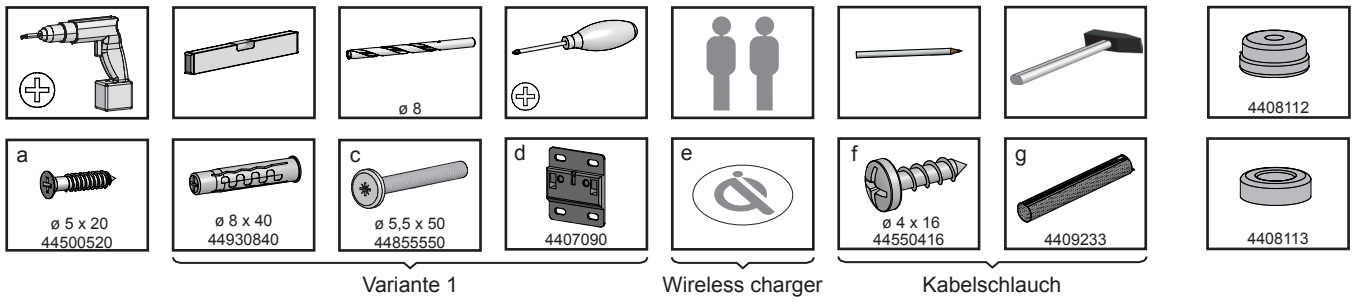

1. Füße montieren

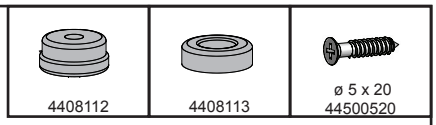

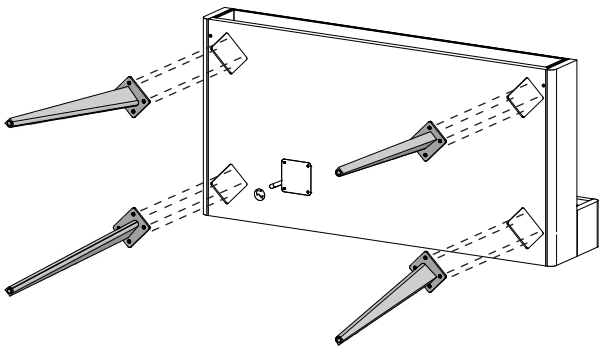

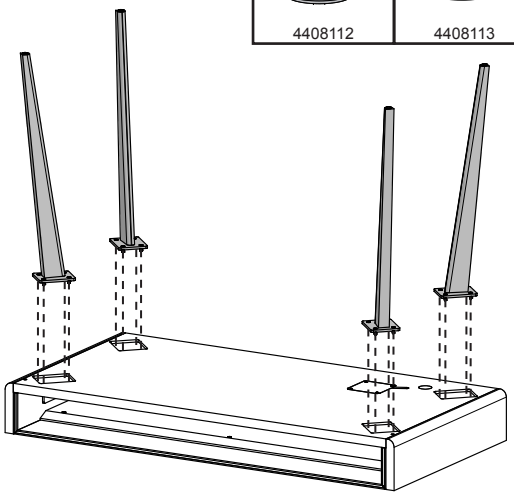

Hinweis

- Unterlage verwenden

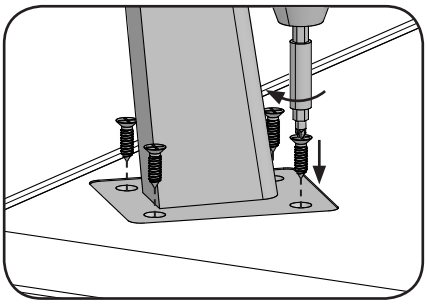

Filzgleiter:
Verwendung:
Holz- und Fließenboden

Kunststoffgleiter:
Verwendung:
Teppichboden

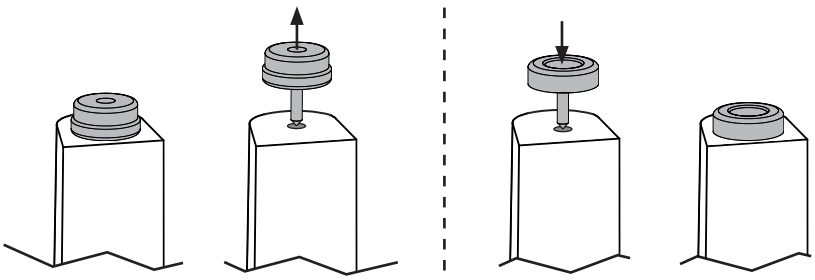

2. Wandbefestigung montieren

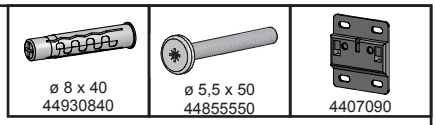

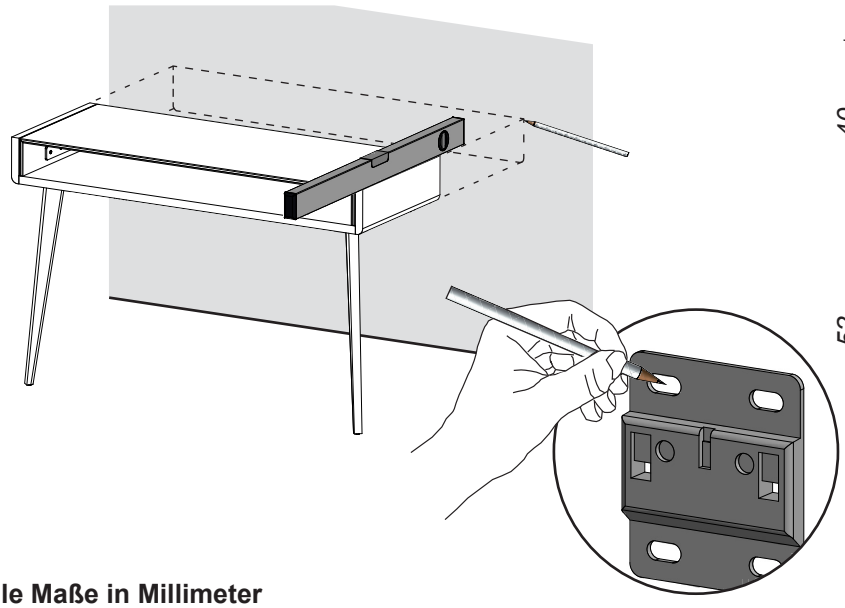

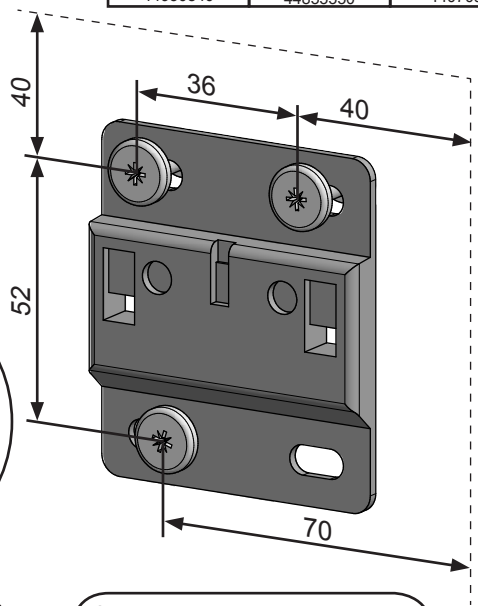

Alle Maße in Millimeter

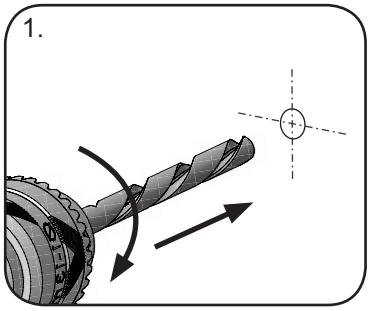

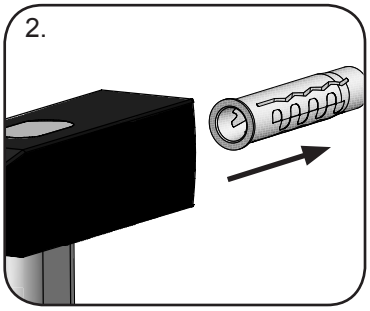

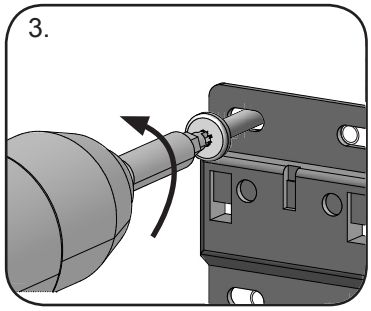

2.1 Schreibtisch einhängen

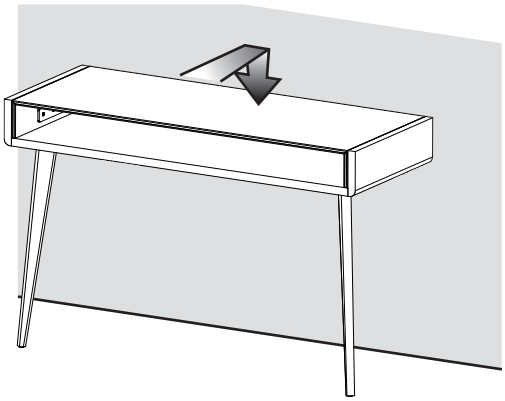

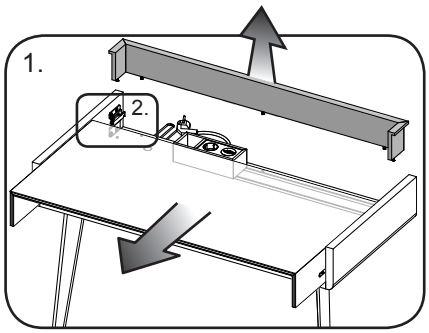

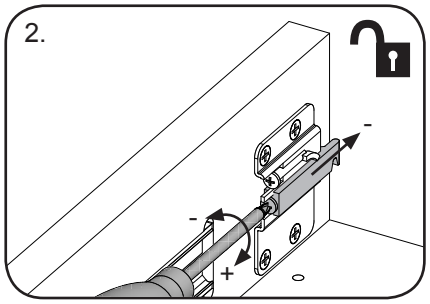

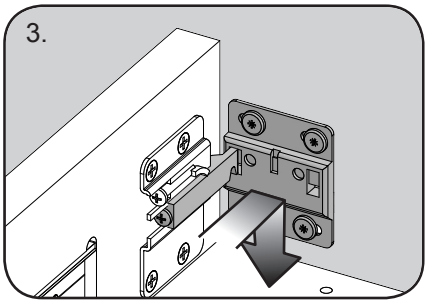

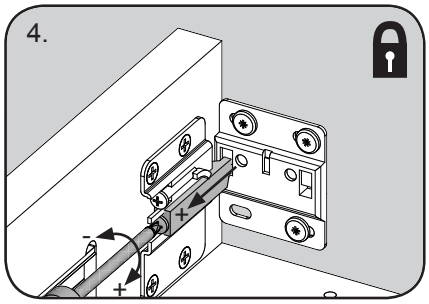

2.2 Schreibtisch ausrichten

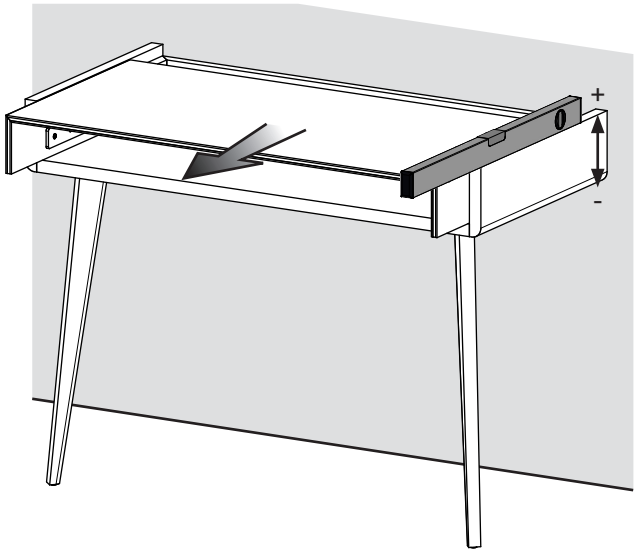

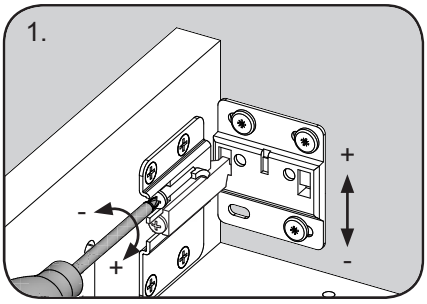

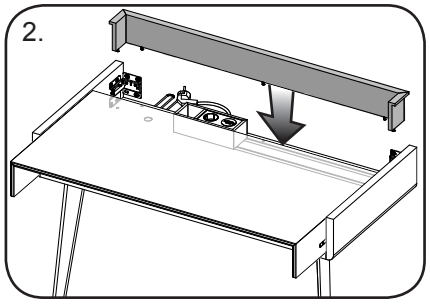

2.3 Schreibtisch aushängen

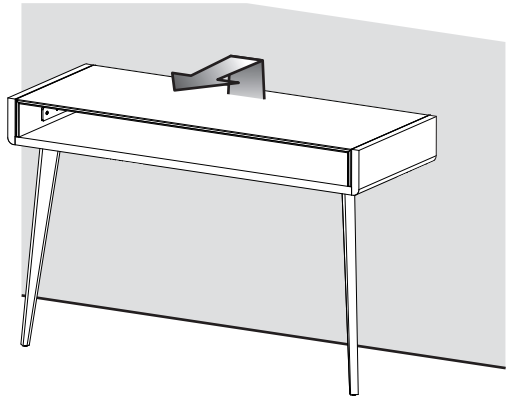

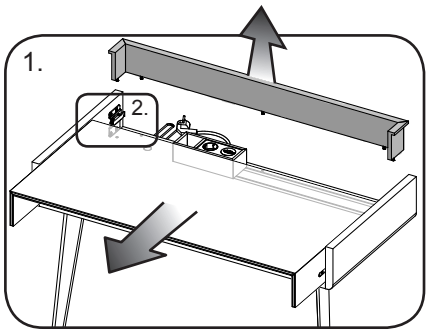

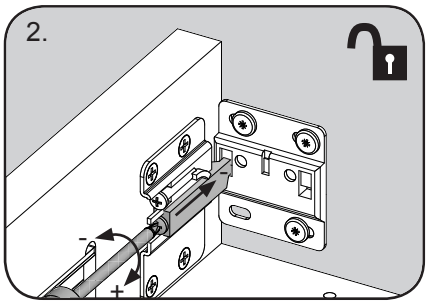

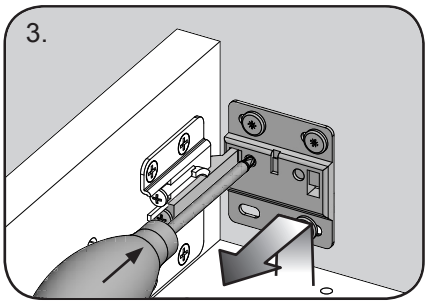

3. Optional Sticker aufkleben - Wireless charger

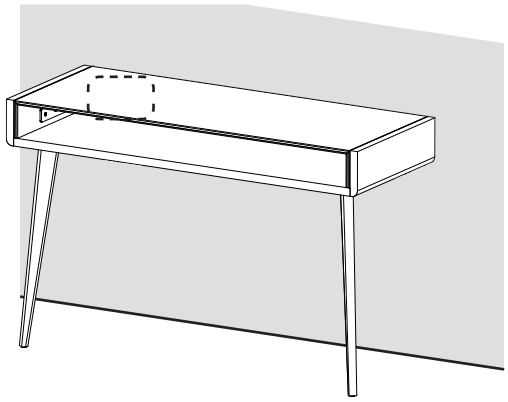

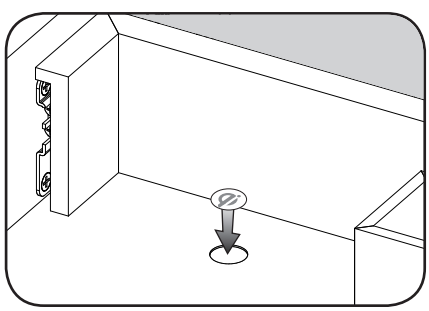

Variante 2, 3

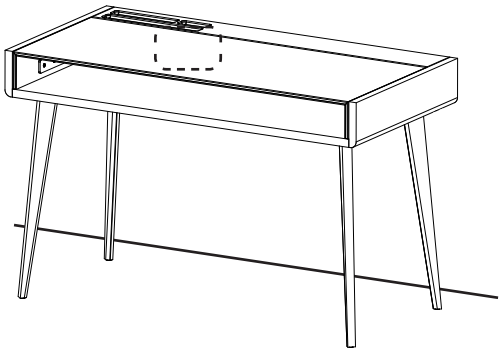

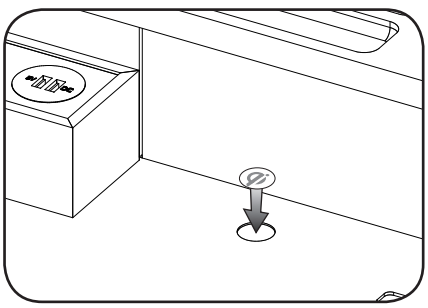

4. Optional Kabelschlauch montieren

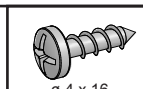
ø 4 x 16
44550416

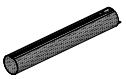
4409233

Variante 1, 2, 3

